MOTORLEISTUNG
184 kW 250 PS @ 1.950 U/min

BETRIEBSGEWICHT
PC340LC-7: 37.700 - 45.770 kg
PC340NLC-7: 37.340 - 45.030 kg

ANBAUGERÄTEGEWICHT
2.400 kg

PC340LC-7
PC340NLC-7
Abbruchspezifikation

PC 340

HYDRAULIKBAGGER

PC340LC / NLC-7

ecot3

AUF EINEN BLICK

Die neuen „High Reach“ Abbruchbagger PC340LC-7 und PC340NLC-7 wurden für ein extrem breites Einsatzspektrum entwickelt. Sie verfügen hinsichtlich Komfort, Produktivität und Zuverlässigkeit über alle Ausstattungsmerkmale der neuen Serie 7. Ihre umfassende Ausrüstungspalette macht sie für Aufgaben im Abbruch wie auch im Erdbau perfekt geeignet.

Abbruch-Oberwagen

Der Oberwagen ist speziell für die harten Anforderungen im Abbruch verstärkt.
Siehe Seite 4

Robuster Unterwagen

Die robusten LC und NLC-Unterwagen (mit schmalem Laufwerk für einfachen Transport) wurden für härteste Heavy-Duty Einsätze gefertigt.
Siehe Seite 5

Das SpaceCab™ Fahrerhaus

Das Fahrerhaus bietet jetzt mehr Platz, geringere Geräuschpegel, weniger Vibrationen und bessere Rundumsicht als jemals zuvor. Die Kippkabine sichert perfekten Fahrerkomfort und beste Sicht, speziell bei Arbeiten in großer Höhe.
Siehe Seite 11

PC340-7

MOTORLEISTUNG
184 kW 250 PS @ 1.950 U/min

MAX. REICHHÖHE
20.520 mm

BETRIEBSGEWICHT
PC340LC-7: 37.700 - 45.770 kg
PC340NLC-7: 37.340 - 45.030 kg

Schneller Ausrüstungswechsel

Der neue PC340-7 hat ein Schnellwechselsystem für den Ausleger. Noch nie war es so einfach, den Ausleger samt Hydraulik innerhalb kürzester Zeit zu wechseln. Minimale Stillstandzeiten sind damit sichergestellt.
Ausrüstungen für den PC340-7 siehe Seite 8.

Equipment Management and Monitoring System (EMMS)

Das Komatsu EMMS-Monitorsystem erlaubt eine genaue Einstellung und Überwachung aller Systemparameter für präzise Einsätze. Vier wählbare Betriebsarten zur Anpassung von Motordrehzahl, Pumpendrehzahl und Hydraulikdruck sorgen für höchste Leistung und maximale Kraftstoffeffizienz.
Siehe Seite 6

KOMTRAX™ Komatsu Tracking System

Überwachung von Betriebsdaten und Maschinenstandort per Satellit.

Einfache Wartung

Verlängerte Wartungsintervalle, einfachster Zugang zu den täglichen Servicepunkten und ein umfassendes Diagnosesystem stehen für reduzierte Kosten. Und im Störfall sichern das dichte Komatsu-Händlernetz und ein exzellenter Ersatzteilservice minimale Stillstandzeiten.

Zuverlässigkeit

Alle Komatsu-Produkte müssen sich zur Qualitäts- und Leistungssicherung einer Vielzahl von härtesten Tests unterziehen.
Siehe Seite 11

DIE BASISMASCHINE

Drehwerksrahmen

Der Drehwerksrahmen wird speziell für die „High Reach“ Spezifikation gefertigt, ohne nachträglich hinzugefügte Modifikationen. Dieser „Abbruch-Drehwerksrahmen“ beinhaltet:

- Große Materialquerschnitte
- Verstärkungen in kritischen Bereichen
- Vorbereitung für seitlichen Oberwagenschutz

Durch diese Maßnahmen wird der Drehwerksrahmen, trotz des hohen Gewichts der Arbeitsausrüstung, nicht stärker belastet als ein Drehwerksrahmen in einem herkömmlichen Hydraulikbagger.

Oberwagenschutz

Neu sind auch geschraubte Panzerbleche, die im Schadensfall ausgetauscht oder zum Transport abgeschraubt werden können. Ihre umschließende Form sichert einen guten Schutz von unten.
Verstärkte Oberwagenschutzabdeckungen gehören ebenfalls zum Standardlieferumfang.

Modulares Gegengewicht

Das modular aufgebaute Gegengewicht mit einem zweiten Gewicht innerhalb des Haupt-Gegengewichtes sorgt für eine optimale Maschinenbalance.

Komfortkabine

Das großvolumige Fahrerhaus des PC340-7 bietet mit seinen großen Scheiben eine ausgezeichnete Rundumsicht.

Überdruckkabine

Die serienmäßige Klimaanlage, Luftfilter und ein höherer Innendruck verhindern wirksam das Eindringen von Staub.

Geräuscharmes Design

Alle Geräuschquellen, wie Motor oder Arbeitshydraulik, sind effizient gedämmt.

Neue Dämpfer für vibrationsarme Kabinenlagerung

Ein neues System aus Viskosedämpfern, mit zusätzlicher Federung und längerem Hub, reduziert zusammen mit verstärkten Streben an der linken und rechten Seite spürbar die Vibrationen am Fahrersitz. Die Vibrationen wurden von 120 dB (VL) auf 115 dB (VL) gesenkt.

dB (VL): Maßeinheit für Vibrationen. Höhere Werte bedeuten stärkere Vibrationen und damit geringeren Fahrerkomfort.

Vergleich Fahrkomfort

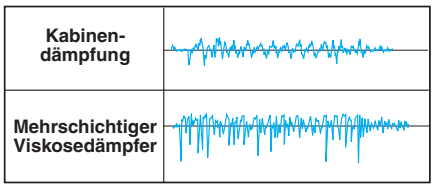

Bedingungen:
- Fahren über Hindernis mit einer Kette
- Hohe Fahrgeschwindigkeit

— Plattform-Vibrationen

Vertikaler Ausschlag in der Zeichnung zeigt die Intensität der Vibrationen

Verstellbare Bedienhebel

Der Fahrer kann die Bedienhebel optimal in die für ihn bequemste Position einstellen. Ein doppelter Schiebemechanismus ermöglicht das Verstellen von Sitz und Bedienelement wahlweise zusammen oder einzeln.

Kippkabine

Für den Einsatz mit der Kippkabine wurde der Oberwagen speziell angepasst. Es gibt keine Zwischenräume, in denen sich Schmutz oder Schutt ansammeln könnte. Die Transporthöhe wird durch den Einsatz der Kippkabine nicht erhöht.
Die Kippkabine lässt sich auf einfachste Weise stufenlos von 0 bis 30° verstellen, so dass der Fahrer immer optimale Sicht nach oben hat.
Die Vibrationen in der Kabine sind auch im gekippten Zustand nur minimal.

FOPS-Schutzgitter

Die Schutzvorrichtungen an der Kabine entsprechen ISO 10262 Stufe 2. Die robuste Ausführung schützt den Fahrer optimal, ohne Einschränkung der Sicht auf das Einsatzgebiet.

Dachfenster

Mit dem großen Dachfenster hat der Fahrer auch beim Einsatz in maximaler Reichhöhe eine gute Sicht nach oben. Die schlagfeste Ausführung aus Kunststoff wird komplett mit Scheibenwischer geliefert.

Robuster Unterwagen

Der Unterwagen ist als LC- (Long Carriage), NLC- (Narrow Long Carriage) oder als hydraulisch verstellbarer Unterwagen lieferbar. Alle Ausführungen bieten hohe Stabilität im Abbrucheinsatz. Bei Ausrüstung mit NLC-Laufwerk und 600 mm Bodenplatten oder verstellbarem Unterwagen bleibt die Transportbreite unterhalb 3 m (nach Demontage der seitlichen Panzerbleche).

Die geschmierten, verstärkten Kettenglieder mit Mittelsteg verfügen über eine lange Lebensdauer. Ein Laufrollenschutz über die gesamte Laufwerkslänge ist optional lieferbar.

EMMS

EMMS (Equipment Management and Monitoring System)

Alle wichtigen Betriebsparameter werden laufend überwacht, der Fahrer wird rechtzeitig auf Probleme hingewiesen. Fehlersuche und Wartung werden durch die direkte Abrufmöglichkeit der Daten entscheidend vereinfacht.

Vier Betriebsarten

Der PC340-7 verfügt über drei Einsatzbetriebsarten (P, E, B) sowie eine Hub-Betriebsart (L). Jede Betriebsart passt dabei Motordrehzahl, Hydraulikpumpen und Systemdruck an den jeweiligen Einsatz an.

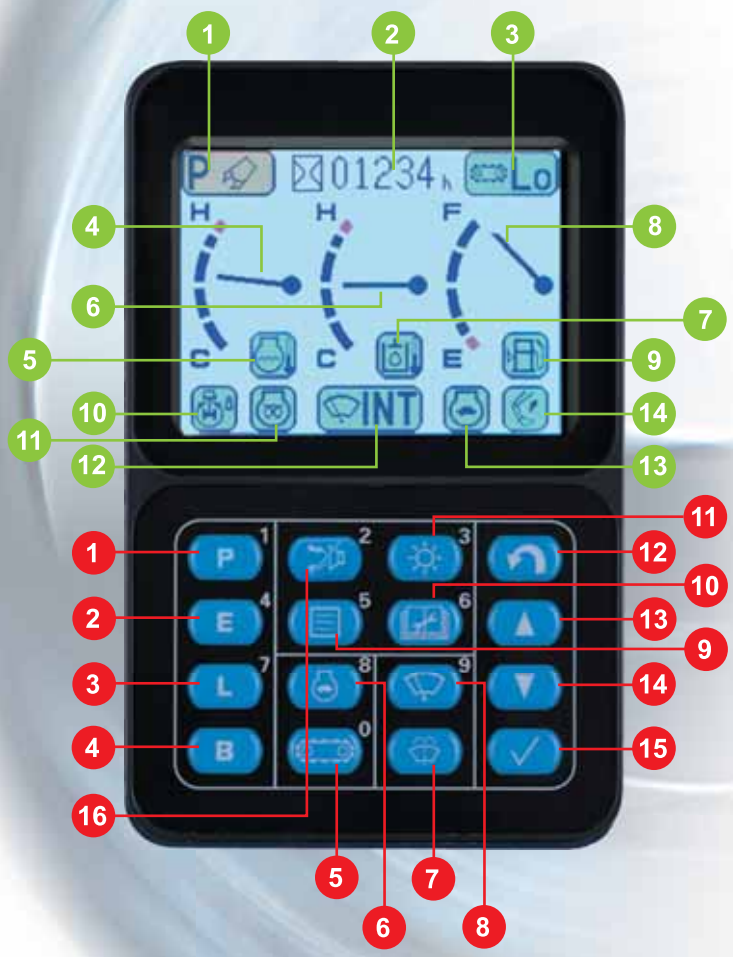

Anzeigen

1. Betriebsart
2. Betriebsstunden
3. Fahrgeschwindigkeitsstufe
4. Kühlwassertemperatur
5. Warnleuchte Kühlwassertemperatur
6. Hydrauliköltemperatur
7. Warnleuchte Hydrauliköltemperatur
8. Kraftstofffüllstand
9. Warnleuchte Kraftstofffüllstand
10. Schwenkbremse
11. Vorglühen
12. Scheibenwischer Dauer-/Intervallbetrieb
13. Automatische Drehzahlabsenkung
14. PowerMax

Schalter

1. Power-Betriebsart
2. Economy-Betriebsart
3. Hub-Betriebsart
4. Hammer-Betriebsart
5. Fahrgeschwindigkeitsstufen 1 bis 3
6. Automatische Drehzahlabsenkung
7. Scheibenwaschanlage
8. Scheibenwischer ein/aus/Intervall
9. Einstellung Ölstrom der Zusatzhydraulik
10. Servicemodus
11. Bildschirmhelligkeit
12. Eingabe (zurück)
13. Eingabe (hoch)
14. Eingabe (runter)
15. Eingabe (bestätigen)
16. Summer aus

„Power“-Modus

Für maximale Produktivität und schnellste Arbeitsspiele; bei schweren Arbeiten wie harten Grabeinsätzen oder beim Beladen. Zusätzlich kann noch die PowerMax-Funktion angewählt werden, die bei Bedarf kurzfristig die Hydraulikleistung um 7% erhöht.

Economy

Die absolut leise und umweltfreundliche Betriebsart; zum Beispiel beim nächtlichen Einsatz in der Stadt. Kraftstoffverbrauch und Abgasemissionen werden reduziert.

Hammer (Breaker)

Optimaler Öldruck und Ölmenge bei angepasster Motordrehzahl für kraftvolle Einsätze mit Hammer oder Zange.

Heben (Lifting)

Die Hub-Betriebsart bietet durch Erhöhung des Hydraulikdrucks eine um 7% gesteigerte Hubkraft. Sichere Hebeoperationen sind somit problemlos möglich.

Betriebsart	Modus	Vorteil
P	„Power“-Modus	• Max. Leistung/Kraft • Schnellste Arbeitsspiele
E	Economy	• Geringster Kraftstoffverbrauch
B	Hammer (Breaker)	• Optimale Motordrehzahl/Öldruck
L	Heben (Lifting)	• Um 7% erhöhter Hydraulikdruck

Einstellung Hydraulikölstrom in der Hammer-Betriebsart (B)

Einfach abzulesen und zu bedienen

Für jede Betriebsart optimal ablesbare farbige LCD-Anzeige: Buchstaben und Zahlen werden zur einfacheren Erkennung mit farbigen Symbolen ergänzt. Die hochauflösende, kontrastreiche Anzeige ist auch im hellen Sonnenlicht einfach ablesbar.

Fein-Einstellung des Hydraulikölstroms in der Hammer-Betriebsart (B)

Automatische 3-Stufen-Fahrgeschwindigkeit

Die Fahrgeschwindigkeit wird entsprechend des Drucks beim Fahren angepasst.

	Hoch	Mittel	Langsam
Fahrgeschwindigkeit	5,5 km/h	4,5 km/h	3,2 km/h

Fein-Einstellung des Hydraulikölstroms in der Power-Betriebsart (P) oder Economy-Betriebsart (E)

Einstellung des Ölstroms per Knopfdruck

Die optimale Ölmenge für Hammer- oder Zangeneinsätze oder andere Operationen in den Betriebsarten B, P oder E wird immer automatisch über den Monitor eingestellt. Für sanfte, zusammenhängende Bewegungen wird der Ölstrom bei gleichzeitiger Bewegung von Ausrüstung und Anbaugerät synchron angepasst.

Passwort

Passwortschutz

Der Motor kann erst nach Eingabe eines 4-stelligen Passwortes gestartet werden. Der Anlasser ist direkt mit der Batterie verbunden, so dass sich das Passwort auf Anlasser und Motor bezieht. Das Passwort wird auf Anfrage aktiviert.

ARBEITSAUSRÜSTUNG

„High Reach“ Abbruch

- Max. Reichhöhe 20,5 m
- Max. Reichweite 11 m

Die “High Reach” Ausrüstung beinhaltet:

- 1. Auslegersegment
- 2. Auslegersegment (Verlängerung)
- 3. Auslegersegment
- Traverse
- Abbruchstiel

„Medium Reach“ Abbruch

- Max. Reichhöhe 17,9 m
- Max. Reichweite 11 m

Die “Medium Reach” Ausrüstung beinhaltet:

- 1. Auslegersegment
- 3. Auslegersegment
- Traverse
- Abbruchstiel

Erdbauausleger

in gestreckter Position

- Max. Reichhöhe (bis Zahnspitze) 14 m
- Max. Reichweite (bis Zahnspitze) 12,5 m

in geknickter Position

- Max. Reichhöhe (bis Zahnspitze) 10,8 m
- Max. Reichweite (bis Zahnspitze) 11,4 m
- Max. Grabtiefe (bis Zahnspitze) 7,1 m

Die Ausrüstung mit Erdbauausleger beinhaltet

- 1. Auslegersegment
- Erdbauausleger (2 Positionen)
- Erdbaustiel

Verstärkter Ausleger und Stiel

Ausleger und Stiel sind durch die großen Materialquerschnitte, verstärkte Gussteile und den Aufbau aus durchgehenden, einteiligen Stahlplatten extrem belastbar und verwindungssteif.

1. Auslegersegment

Das 1. Auslegersegment ist für die Aufnahme von Abbruch- und Erdbauauslegern geeignet. Die Kombination mit einem Erdbauausleger ist jetzt auch für härteste Grabeinsätze geeignet und erhöht somit die Vielseitigkeit der Maschine.

Sicherheitsventile

Hydraulikleitungen sind beim Abbruch erhöhten Beschädigungsgefahren ausgesetzt. Beim PC340 sind die Hydraulikschläuche in kritischen Bereichen durch Stahlspiralen geschützt. Kommt es trotzdem einmal zum Schlauchbruch, sorgen Sicherheitsventile für ein sicheres und kontrolliertes Absenken der Arbeitsausrüstung.

Grabwinkelalarm

Erreicht die Arbeitsausrüstung eine potentiell unstabile Position, wird der Fahrer durch einen Alarmsummer rechtzeitig gewarnt. Die Grabwinkelanzeige am Ausleger kann durch das Seitenfenster abgelesen werden. Für den Erdbaueinsatz kann der Alarmsummer abgeschaltet werden.

2. Auslegersegment (Verlängerung)

Das 2. Auslegersegment erhöht die Vielseitigkeit der Maschine. Es dient als Verlängerung zwischen dem 1. und 3. Auslegersegment, um eine maximale Arbeitshöhe zu erreichen. Durch das Schnellwechselsystem ist die Montage/Demontage extrem einfach, beispielsweise um auf mittlere Reichweiten umzurüsten.

Traverse

Die Traverse wurde für verbesserte Haltbarkeit weiter verstärkt. Die Hydraulikleitungen werden zum Schutz vor Beschädigungen an der Rückseite geführt.

SCHNELLWECHSELSYSTEM AUSLEGER

Schnellwechselsystem für den Ausleger

Der PC340-7 hat ein hydraulisch unterstütztes Schnellwechselsystem. Das System erlaubt einen schnellen und problemlosen Wechsel von Abbruch- auf Erdbauausleger.

Komponenten des Schnellwechselsystems:
- Hydraulisch verriegelte Bolzen mit mechanischer Sicherung
- Hydraulischer Mehrfachsteckverbinder, mit einem Handgriff zu verbinden/trennen
- Schnellwechsler an den Hochdruck-Hydraulikleitungen
- Ablage-/Transportstützen für Abbruch- und Erdbauausrüstung

Hydraulisch verriegelte Bolzen

Hydraulisch verriegelte Bolzen (Plunger) mit mechanischer Sicherung gegen Bolzenwandern bei Hydraulikausfall. Die innenliegenden Bolzen und Hydraulikanschlüsse sind optimal geschützt. Die Schmiermittelzuführung ist zum Schutz vor Beschädigungen an der Unterseite des Auslegers angeordnet.

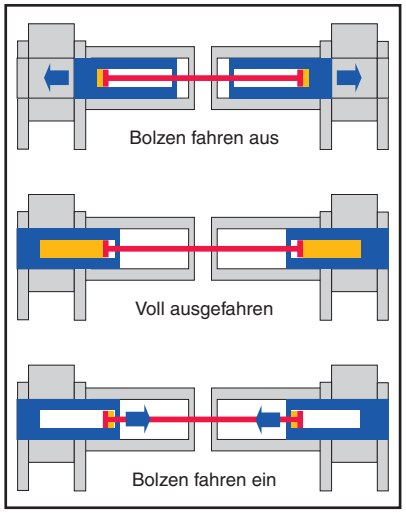

Hydraulischer Mehrfachsteckverbinder

Mit nur einem Handgriff können sechs Hydraulikleitungen gleichzeitig verbunden oder getrennt werden.

Schnellwechsler an den Hydraulikleitungen

Die Ausführung der Hochdruck-Hydraulikleitungen als Verrohrung auf der Oberseite des Auslegers gewährt optimalen Schutz. Schnellwechsler an den Hydraulikleitungen tragen zu verringerten Rüstzeiten bei. Der Steuerkreis kann vom Fahrerhaus aus von Abbruch- auf Erdbaueinsatz umgeschaltet werden.

Ausrüstungs-Ablagesystem

Das neue Ablagesystem ist für den „High Reach“ und Erdbauausleger erhältlich. Das System ist leicht, einfach zu transportieren und am Ausleger anzubringen. Das Ablagesystem ist die optimale Ergänzung zum Schnellwechselsystem für minimale Rüstzeiten.

Einfachste Bedienung

Der Fahrer kann alle Bedienhebel für den Arbeitseinsatz optimal in die für ihn bequemste Position einstellen.

Bedienelemente für die Maschinenkonfiguration (Kippkabine, Warnsummer aus, Wahlschalter Arbeitsausrüstung) sind auf einem Bedienpult vor dem Fahrer zusammengefasst. Mit diesen Bedienelementen konfiguriert der Fahrer die Maschine vor Schichtbeginn.

KOMTRAX™ Komatsu Tracking System

KOMTRAX™: Maschinenüberwachung per Satellit

Komtrax, das „Komatsu Tracking System“, eröffnet Ihnen einen revolutionär neuen Weg, Ihre Maschine permanent überwachen zu können. Mit Komtrax können Sie den Maschinenstandort exakt lokalisieren und die Betriebs- und Wartungsinformationen in Echtzeit über eine Internetverbindung abrufen. Komtrax besteht aus einer elektronischen Steuereinheit, einem GPS-Sender und einer Satellitenantenne an Bord der Maschine. Die Positions- und Maschinendaten werden von einem System aus GPS- und Telekommunikationssatelliten auf eine geschützte Webseite übertragen.

Geprüfte Komatsu-Qualität

Produkttests

Alle Komatsu-Produkte müssen sich zur Qualitäts- und Leistungssicherung einer Vielzahl von härtesten Tests unterziehen. Hier ein „High Reach“ Abbruchbagger auf dem Prüfstand:

Ein PC340-7 mit installierten Messgeräten.

Ein PC340-7 Abbruchbagger mit Erdbauausleger beim Testen auf Biegefestigkeit und Verwindungssteifigkeit.

Ein PC340-7 mit 1. Auslegersegment beim Verwindungstest.

TECHNISCHE DATEN

MOTOR

Modell ..... Komatsu SAA6D114E-3
Typ ..... wassergekühlter 4-Takt Niederemissionsmotor, mit Common-Rail Direkteinspritzung und Turbolader mit Ladeluftkühlung
Nennleistung ..... 184 kW/250 PS (ISO 9249 Net)
bei Motordrehzahl ..... 1.950 U/min
Zylinderzahl 6
Bohrung × Hub ..... 114 × 135 mm
Hubraum ..... 8,27 l
Batterien ..... 2 × 12 V/140 Ah
Lichtmaschine ..... 24 V/60 A
Anlasser ..... 24 V/11 kW
Luftfiltertyp ..... Zweifach-Trockenluftfilter mit automatischer Staubaustragung und Verschmutzungsanzeige auf der Bedienkonsole
Kühlung ..... Kühlerlüfter in Saugausführung mit Kühlerschutzgitter

HYDRAULIKSYSTEM

Typ ..... HydrauMind (elektronisches Load-Sensing-System mit Druckausgleichsventilen im geschlossenen Kreislauf)
Zusätzliche Steuerkreise ..... 2 zusätzliche Steuerkreise
Hauptpumpe ..... 2 regelbare Schrägscheiben-Kolbenpumpen für Ausleger, Stiel, Löffel, Schwenk- und Fahrantrieb
Max. Fördermenge ..... 2 × 268 l/min
Einstellungen Überdruckventile
Standard ..... 380 bar
Fahrantrieb ..... 380 bar
Schwenken ..... 285 bar
Vorsteuerkreis ..... 33 bar

UMWELT

Motoremissionen ..... entsprechen den Emissionsrichtwerten der EU-Richtlinie Stufe IIIA
Geräuschpegel
LwA Umgebung ..... 105 dB(A) (2000/14/EC Stufe II)
LpA Fahrerohr ..... 75 dB(A) (ISO 6369 dynamischer Test)

SCHWENKWERK

Antrieb ..... Axialkolbenmotor mit doppeltem Planetenuntersetzungsgetriebe
Schwenkarretierung .. elektrisch betätigte Lamellenbremse im Ölbad, integriert im Schwenkantrieb
Schwenkgeschwindigkeit ..... 0 - 9,5 U/min
Schwenkmoment ..... 102,9 kNm

FAHRANTRIEB UND BREMSEN

Steuerung ..... 2 Bedienhebel/Pedale ermöglichen die getrennte Ansteuerung beider Ketten
Antriebssystem ..... hydrostatisch
Fahrantrieb ..... 3 Automatik-Fahrstufen
Max. Fahrgeschwindigkeiten
Lo / Mi / Hi ..... 3,2 / 4,5 / 5,5 km/h
Max. Zugkraft ..... 26.900 kg
Bremsen ..... hydraulisch wirkende, wartungsfreie Lamellenbremsen in jedem Fahrmotor

LAUFWERK

Bauweise ..... X-Rahmen mit Laufwerksrahmen in Kastenbauweise
Laufwerke
Typ ..... vollständig abgedichtet
Bodenplatten (je Seite) ..... 48 (HWG: 49)
Kettenspannung ..... Feder-/Hydraulikspanner
Rollen
Laufrollen (je Seite) ..... 8 (HWG: 10)
Stützrollen (je Seite) ..... 2 (HWG: 3)

KÜHL- UND SCHMIERMITTEL (NACHFÜLLMENGEN)

Kraftstofftank ..... 605 l
Kühlsystem ..... 32 l
Motoröl ..... 35 l
Schwenkantrieb ..... 13,4 l
Hydrauliköltank ..... 188 l
Endantriebe (je Seite) ..... 8,5 l

BETRIEBSGEWICHT (CA.)

Betriebsgewicht, inklusive „High Reach“ Abbruchausleger, „Medium Reach“ Abbruchausleger oder Grabausleger und 3,2 m Stiel. „High Reach“ und „Medium Reach“ mit Arbeitsgerätegewicht 2.400 kg. Grabausleger mit 1.290 kg Löffel. Mit Fahrer, Schmier- und Kühlmittel, gefülltem Kraftstofftank. Bei Einsatz des hydraulisch verstellbaren Unterwagens erhöht sich das Betriebsgewicht um ca. 7.240 kg.

	HIGH REACH				MEDIUM REACH				ERDBAUAUSLEGER			
	PC340LC-7		PC340NLC-7		PC340LC-7		PC340NLC-7		PC340LC-7		PC340NLC-7	
Dreisteg-bodenplatten	Betriebs-gewicht	Bodendruck	Betriebs-gewicht	Bodendruck	Betriebs-gewicht	Bodendruck	Betriebs-gewicht	Bodendruck	Betriebs-gewicht	Bodendruck	Betriebs-gewicht	Bodendruck
600 mm	45.390 kg	0,87 kg/cm²	45.030 kg	0,86 kg/cm²	43.950 kg	0,83 kg/cm²	43.600 kg	0,83 kg/cm²	37.700 kg	0,71 kg/cm²	37.340 kg	0,70 kg/cm²
700 mm	45.770 kg	0,74 kg/cm²	–	–	44.330 kg	0,71 kg/cm²	–	–	38.080 kg	0,62 kg/cm²	–	–

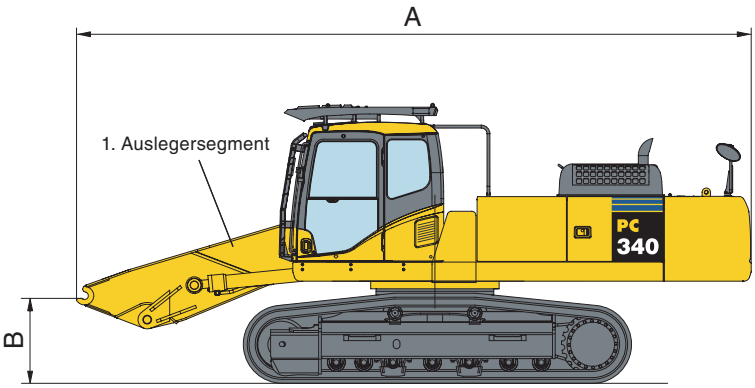

A	Transportlänge	8.060 mm
B	Max. Auslegerhöhe (inkl. Hydraulikleitungen)	1.500 mm
	Transportgewicht *	29.408 kg

* Inkl. LC-Unterwagen, ohne Zusatzgegengewicht

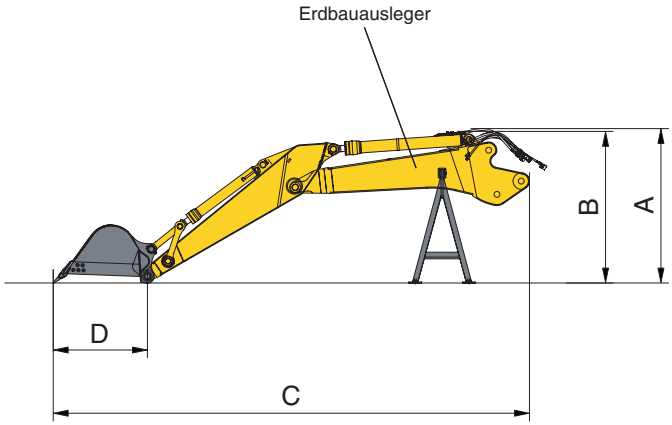

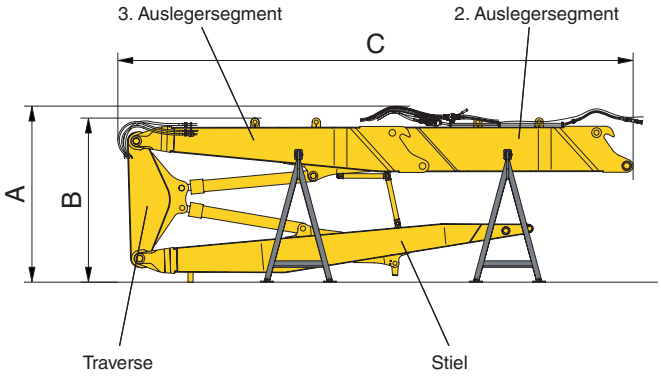

	AUSRÜSTUNG	ERDBAUSLEGER		HIGH REACH AUSLEGER
		Stiel 2,6 m	Stiel 3,2 m	
A	Gesamthöhe (inkl. Hydraulikleitungen)	2.500 mm	2.500 mm	3.265 mm
B	Höhe	2.420 mm	2.420 mm	–
C	Länge	8.200 mm	8.900 mm	7.470 mm
D	Löffel-Schwenkradius	1.675 mm	1.675 mm	–
	Gewicht Transport-/Ablagestützen	286 kg	286 kg	720 kg
	Gewicht 2. Auslegersegment	2.780 kg	2.780 kg	1.434 kg
	Gewicht 3. Auslegersegment (mit Hydraulikzylinder)	–	–	2.200 kg
	Gewicht Traverse	–	–	977 kg
	Gewicht Stiel (mit Hydraulikzylinder)	1.750 kg	1.900 kg	2.440 kg
	Löffelgewicht	1.290 kg	1.290 kg	–
	Gesamtgewicht (inkl. Zylinder, Traverse, Hydraulikleitungen)	6.110 kg	6.300 kg	7.380 kg

TRANSPORTABMESSUNGEN

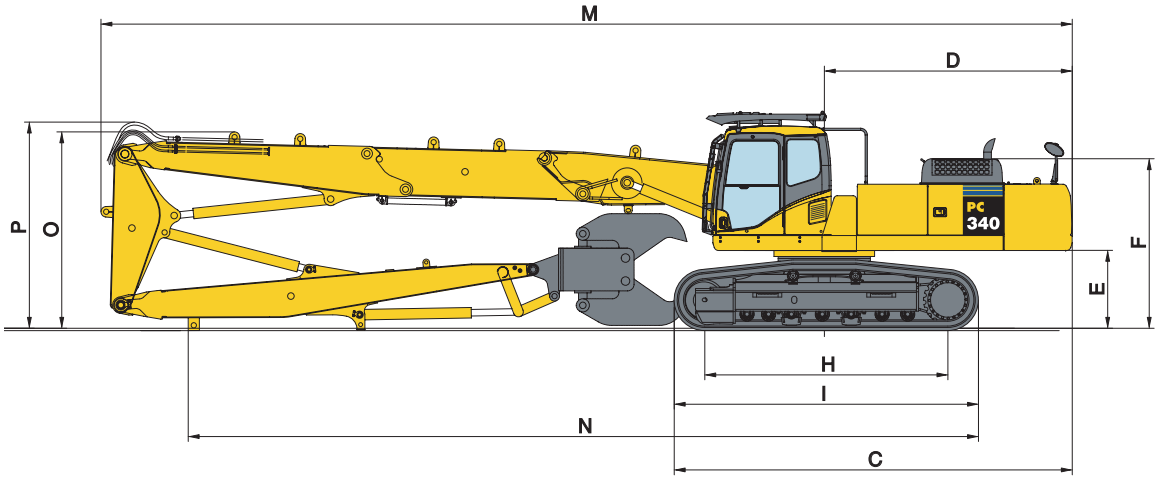

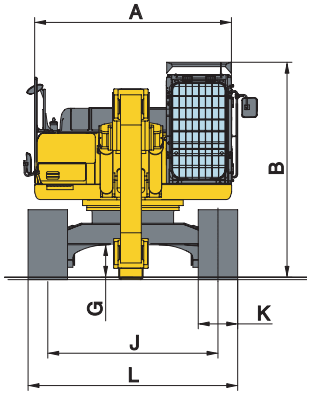

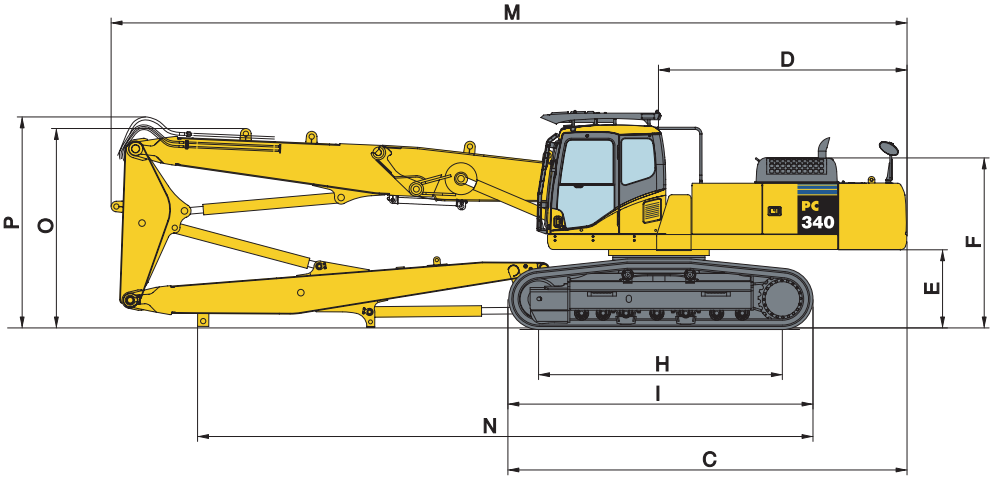

ABMESSUNGEN		MEDIUM REACH	HIGH REACH
A	Gesamtbreite des Oberwagens [1]	2.995 mm	2.995 mm
B	Gesamthöhe bis Oberkante Kabine (inkl. FOPS)	3.305 mm	3.305 mm
C	Gesamtlänge des Grundgerätes	6.252 mm	6.252 mm
D	Hecklänge	3.775 mm	3.775 mm
	Heckschwenkradius	3.810 mm	3.810 mm
E	Bodenfreiheit unter Gegengewicht	1.186 mm	1.186 mm
F	Höhe über Motorhaube	2.580 mm	2.580 mm
G	Min. Bodenfreiheit	498 mm	498 mm
H	Abstand (Mitte Leitrad - Mitte Turas)	4.030 mm	4.030 mm
I	Laufwerkslänge	4.955 mm	4.955 mm
J	Spurweite [3]	2.590 (2.390 mm)	2.590 (2.390 mm)
K	Bodenplattenbreite	600, 700 mm	600, 700 mm
L	Breite des Unterwagens mit 600 mm Bodenplatten [3]	3.190 mm (2.990 mm)	3.190 mm (2.990 mm)
	Breite des Unterwagens mit 700 mm Bodenplatten [3]	3.290 mm (3.090 mm)	3.290 mm (3.090 mm)
	Breite des Unterwagens mit 600 mm Bodenplatten (Verstell. Unterwagen) [2]	2.820 - 3.730 mm	2.820 - 3.730 mm
M	Transportlänge (mit High Reach Ausleger)	12.085 mm	14.785 mm
N	Länge am Boden (Transport) (mit High Reach Ausleger)	8.310 mm	11.010 mm
O	Höhe bis Oberkante Ausleger	3.150 mm	3.150 mm
P	Oberkante Schlauch	3.265 mm	3.265 mm

Angaben mit Standard-Unterwagen so nicht anders angegeben.
[1] Ohne seitliche Panzerbleche (geschraubt) – [2] Verstellbarer Unterwagen: (Laufwerke eingefahren - ausgefahren) – [3] () = Werte für PC340NLC-7

ERDBAUAUSLEGER in geknickter Position

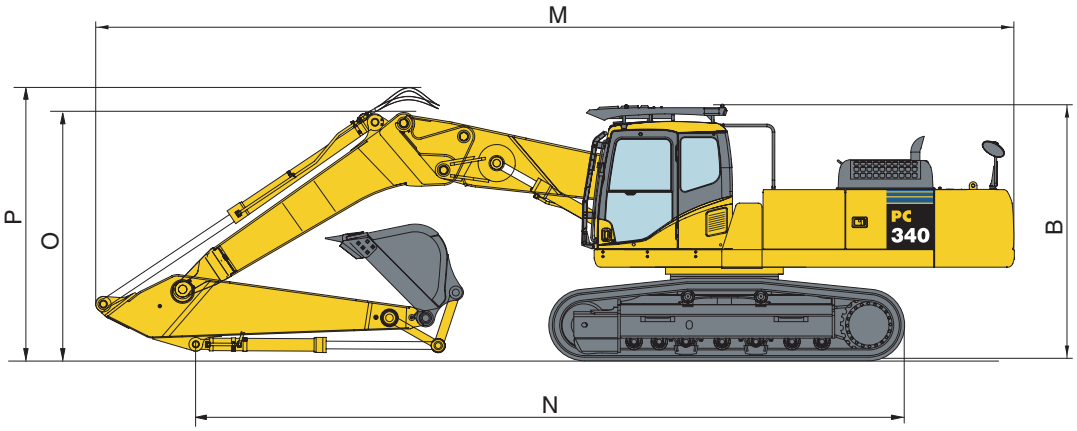

	STIELLÄNGE	2,6 m	3,2 m
M	Transportlänge über alles	12.045 mm	11.955 mm
N	Transportlänge	6.930 mm	9.220 mm
B	Transporthöhe (Kabine mit FOPS)	3.305 mm	3.305 mm
	Transporthöhe (Kabine ohne FOPS)	3.085 mm	3.085 mm
O	Transporthöhe (Oberkante Ausleger)	3.420 mm	3.225 mm
P	Transporthöhe (Oberkante Schlauch)	3.740 mm	3.550 mm
	Transportgewicht	37.700 kg	38.010 kg

ERDBAUAUSLEGER in gestreckter Position

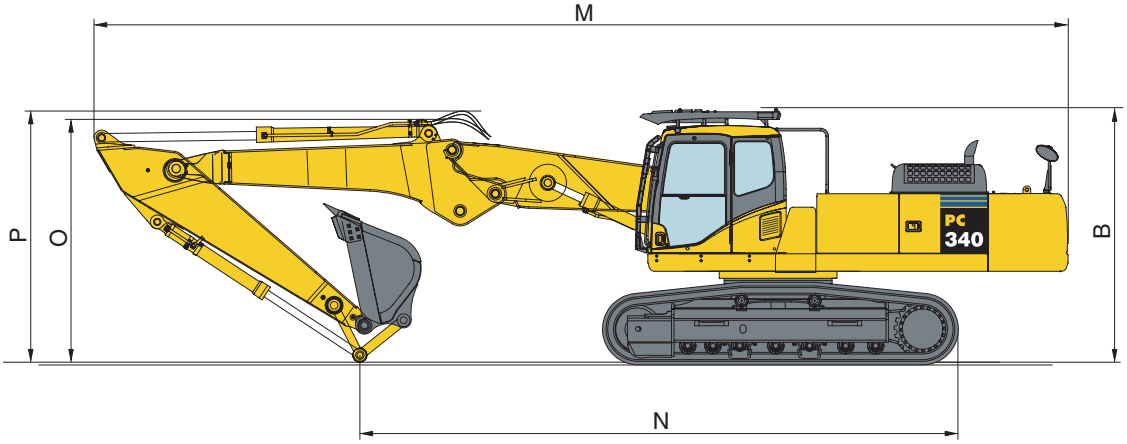

	STIELLÄNGE	2,6 m	3,2 m
M	Transportlänge über alles	12.070 mm	12.670 mm
N	Transportlänge	8.520 mm	7.780 mm
B	Transporthöhe (Kabine mit FOPS)	3.305 mm	3.305 mm
	Transporthöhe (Kabine ohne FOPS)	3.085 mm	3.085 mm
O	Transporthöhe (Oberkante Ausleger)	3.050 mm	3.165 mm
P	Transporthöhe (Oberkante Schlauch)	3.300 mm	3.400 mm
	Transportgewicht	37.700 kg	38.010 kg

ARBEITSBEREICH

„HIGH REACH“ ABBRUCHAUSLEGER

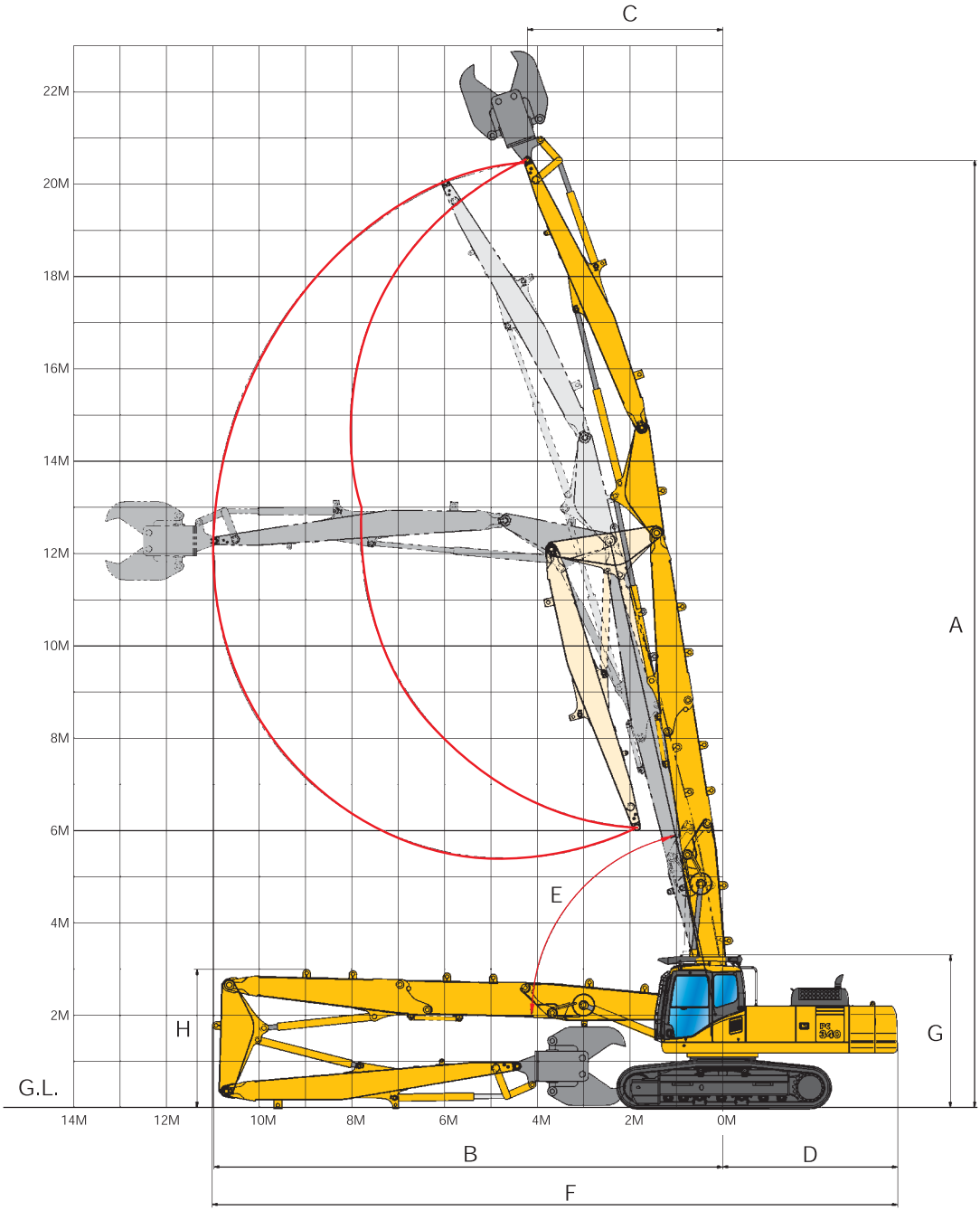

	HIGH REACH	
A	Max. Reichhöhe	20.520 mm
B	Max. Reichweite	10.975 mm
C	Max. Reichweite (Arbeitsgerätebolzen) bei max. Höhe	4.210 mm
D	Hecklänge	3.775 mm
E	Min. Auslegerschwenkwinkel	77°
F	Transportlänge über alles	14.785 mm
G	Transporthöhe über alles	3.305 mm
H	Max. Auslegerhöhe beim Transport	3.265 mm
	Transportgewicht	41.600 kg

Die angegebenen Arbeitsbereiche gelten, in Abhängigkeit vom Arbeitsgerät, über einen 360°-Schwenkwinkel. Aus Sicherheitsgründen wird nach Möglichkeit der Einsatz über Front empfohlen.

„MEDIUM REACH“ ABBRUCHAUSLEGER

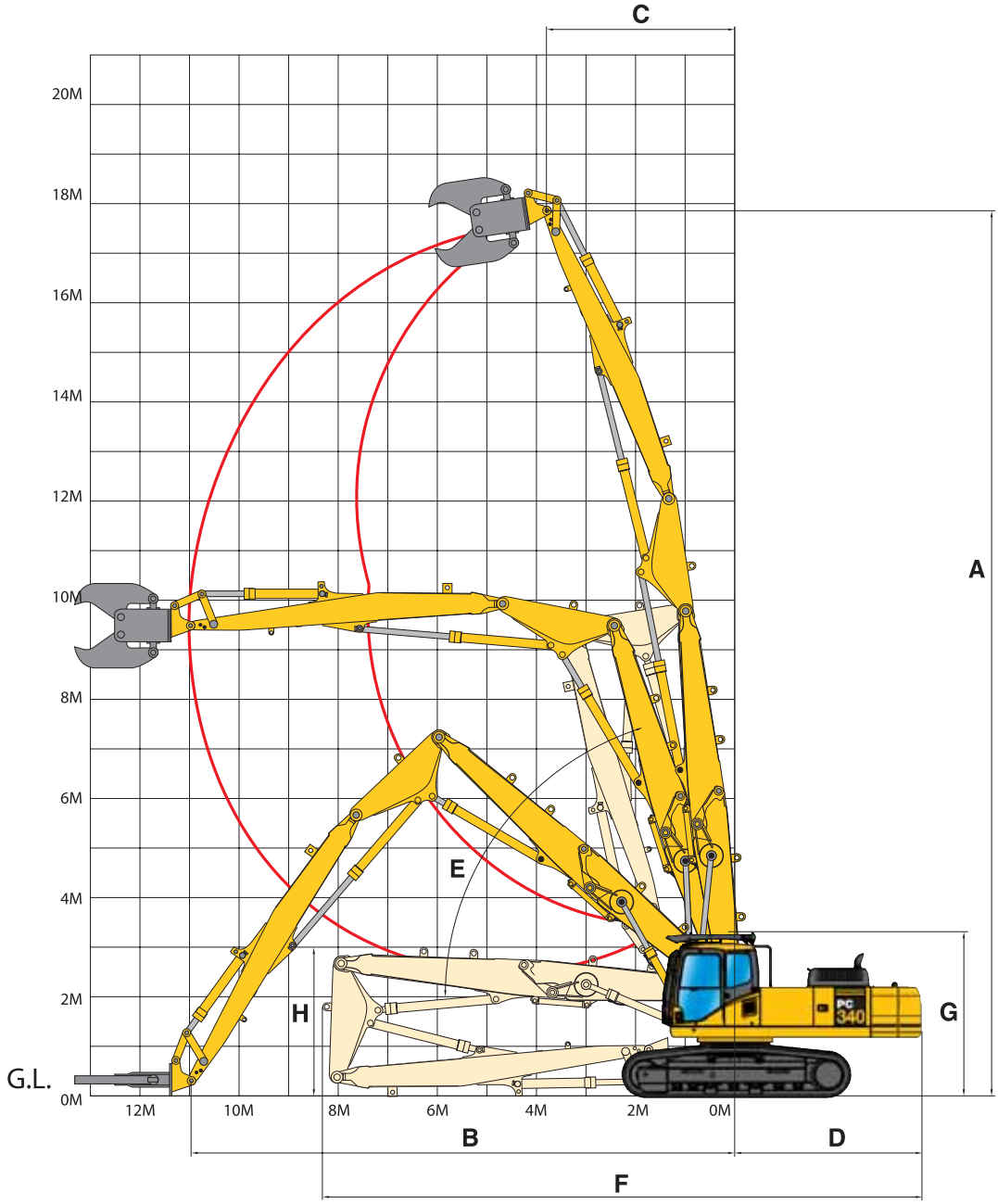

	MEDIUM REACH	
A	Max. Reichhöhe	17.855 mm
B	Max. Reichweite	10.975 mm
C	Max. Reichweite (Arbeitsgerätebolzen) bei max. Höhe	3.795 mm
D	Hecklänge	3.775 mm
E	Min. Auslegerschwenkwinkel	73°
F	Transportlänge über alles	12.085 mm
G	Transporthöhe über alles	3.305 mm
H	Max. Auslegerhöhe beim Transport	3.265 mm
	Transportgewicht	40.240 kg

Die angegebenen Arbeitsbereiche gelten, in Abhängigkeit vom Arbeitsgerät, über einen 360°-Schwenkwinkel. Aus Sicherheitsgründen wird nach Möglichkeit der Einsatz über Front empfohlen.

ARBEITSBEREICH

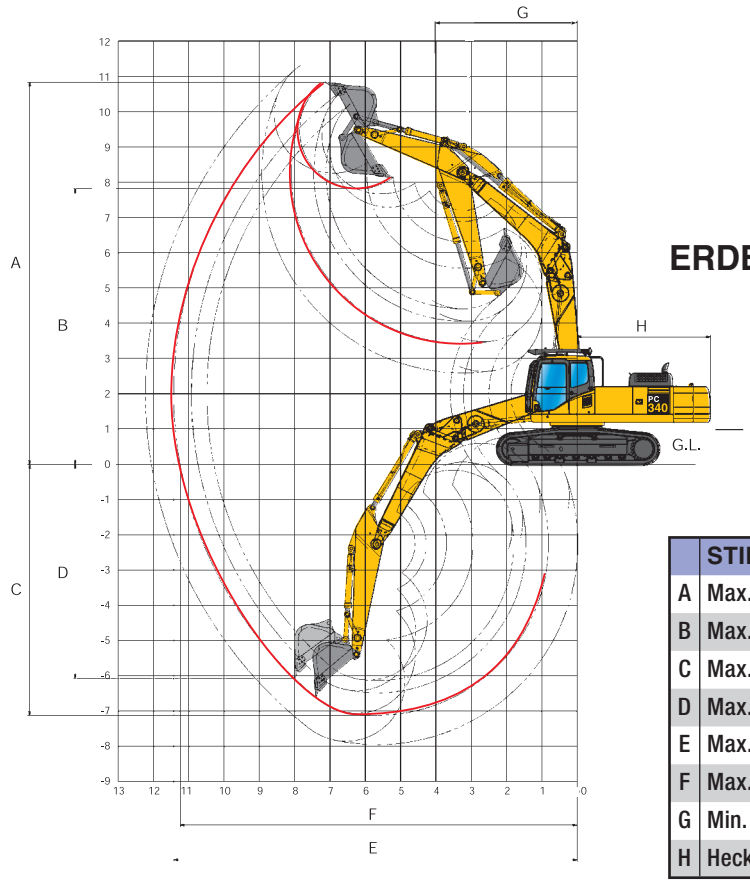

ERDBAUAUSLEGER in geknickter Position

	STIELLÄNGE	2,6 m	3,2 m
A	Max. Einstichhöhe	10.730 mm	10.845 mm
B	Max. Ausschütthöhe	7.665 mm	7.810 mm
C	Max. Grabtiefe	6.485 mm	7.120 mm
D	Max. senkrechte Grabtiefe	5.675 mm	6.075 mm
E	Max. Reichweite	10.925 mm	11.425 mm
F	Max. Reichweite in der Standebene	10.735 mm	11.245 mm
G	Min. Schwenkradius (Löffel voll)	4.095 mm	3.970 mm
H	Heckschwenkradius	3.810 mm	3.810 mm

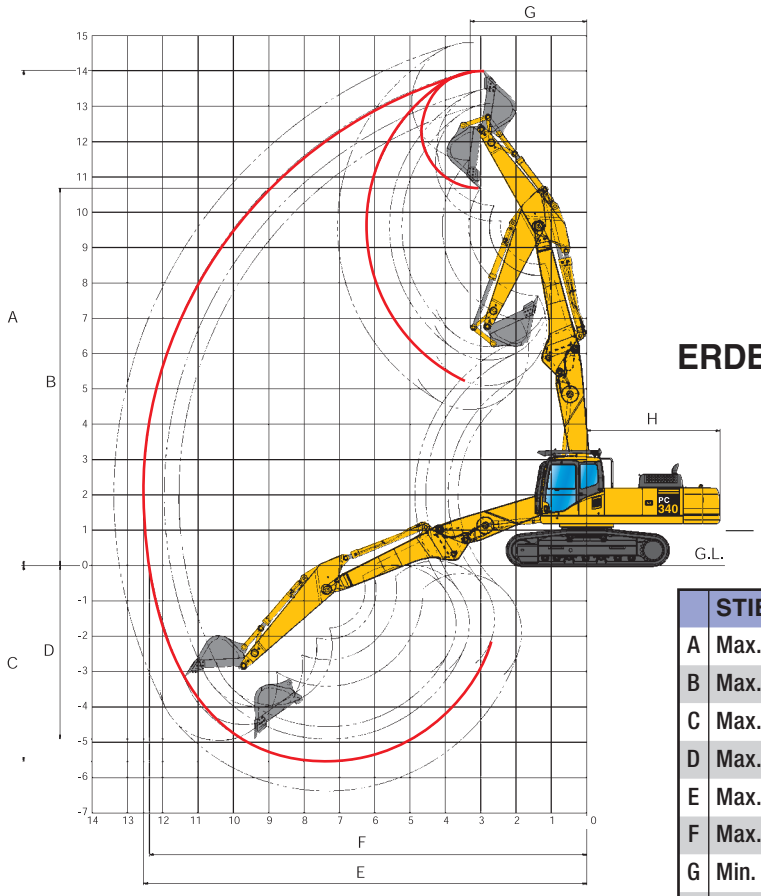

ERDBAUAUSLEGER in gestreckter Position

	STIELLÄNGE	2,6 m	3,2 m
A	Max. Einstichhöhe	13.520 mm	14.020 mm
B	Max. Ausschütthöhe	10.180 mm	10.680 mm
C	Max. Grabtiefe	4.915 mm	5.550 mm
D	Max. senkrechte Grabtiefe	4.295 mm	4.910 mm
E	Max. Reichweite	11.955 mm	12.540 mm
F	Max. Reichweite in der Standebene	11.780 mm	12.375 mm
G	Min. Schwenkradius (Löffel voll)	3.265 mm	3.295 mm
H	Heckschwenkradius	3.810 mm	3.810 mm

HUBKRAFTTABELLE

PC340LC-7

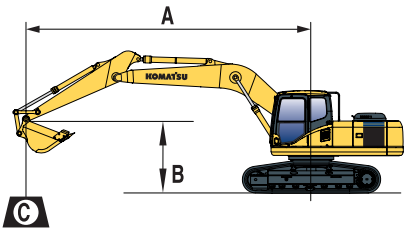

A – Ausladung

B – Lasthakenhöhe

– Hubkraftangabe parallel zur Fahrwerkslängsrichtung

– Hubkraftangabe über Seite bzw. bei 360° Drehung

– Zulässige Last bei größter Ausladung

Mit 700 mm Bodenplatten, 1.014 kg Löffel

ERDBAUAUSLEGER in geknickter Position

Stiellängen	A / B		9,0 m		7,5 m		6,0 m		4,5 m		3,0 m	
Mit 700 mm Bodenplatten	6 m	kg	*4.900	4.050	*6.250	4.450	*6.900	6.450				
	4.5 m	kg	*5.050	3.500	*6.450	4.300	*7.450	6.050	*8.950	8.900	*11.700	*11.700	*18.250	*18.250
	3 m	kg	*5.400	3.150	6.750	4.050	*8.050	5.600	*10.100	8.050	*14.150	12.400		
	1.5 m	kg	5.250	3.000	6.500	3.800	*8.550	5.150	*11.050	7.250	*15.600	10.900		
	0 m	kg	5.300	3.000	6.300	3.600	6.150	3.450	8.400	4.850	*11.450	6.750	*15.750	10.200
	-1.5 m	kg	5.600	3.150	6.150	3.450	8.150	4.650	*11.250	6.450	*15.000	10.000	*10.950	*10.950
	-3 m	kg	6.300	3.550			*10.400	6.400	*13.550	10.100	*16.150	*16.150		
	-4.5 m	kg	*6.150	4.450			*6.550	4.700	*8.750	6.550	*11.200	10.400	*14.000	*14.000

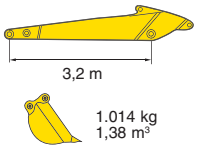

ERDBAUAUSLEGER in gestreckter Position

Stiellängen	A / B		10,5 m		9,0 m		7,5 m		6,0 m		4,5 m	
Mit 700 mm Bodenplatten	7.5 m	kg	*5.050	2.900			6.850	3.750	*8.000	5.600	*8.550	8.500	*7.550	*7.550
	6 m	kg	4.800	2.400	4.950	2.500	6.750	3.650	*8.300	5.300	*10.200	7.950	*10.250	*10.250
	4.5 m	kg	4.350	2.100	4.900	2.450	6.550	3.450	*8.600	4.900	*10.950	7.150		
	3 m	kg	4.150	1.950	4.750	2.350	6.250	3.200	8.450	4.450	*11.400	6.300		
	1.5 m	kg	4.050	1.900	4.650	2.250	6.000	3.000	8.050	4.050	*11.300	5.650		
	0 m	kg	*4.150	1.900	4.600	2.150	5.850	2.850	7.750	3.800	*10.500	5.300		
	-1.5 m	kg	*3.500	2.100	*4.050	2.150	5.800	2.800	*7.400	3.700	*9.100	5.250	*9.400	8.300
	-3 m	kg	*2.650	2.400			*4.400	2.850	*5.850	3.750	*7.050	5.350	*7.350	*7.350

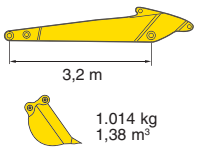

* Die hydraulische Hubkraft wird durch die hydraulische Einrichtung begrenzt. Die Angaben sind gemäß SAE Standard Nr. J1097. Die Hubkraftangaben beinhalten höchstens 87% der hydraulischen Hubkraft und 75% der Kipplast.

HYDRAULIKBAGGER

STANDARDAUSRÜSTUNG

- Komatsu SAA6D114E-3, 184 kW Niederemissions-Dieselmotor (EU-Richtlinie Stufe IIIA) mit Common-Rail Direkteinspritzung, Turbolader mit Ladeluftkühlung
- Zweifach-Trockenluftfilter mit automatischer Staubaustragung und Verschmutzungsanzeige auf der Bedienkonsole
- Kühlerlüfter in Saugausführung mit Kühlerschutzgitter
- Automatische Entlüftung der Kraftstoffleitung
- Motorstart/-stopp per Schlüssel
- Lichtmaschine 24 V/60 A
- Batterien 2 × 12 V/140 Ah
- Anlasser 24 V/11 kW
- HydrauMind-Hydrauliksystem (Elektronisches Load-Sensing-System im geschlossenen Kreislauf E-CLSS)
- Kombinierte elektronische Pumpen- und Motorregelung (PEMC)
- KOMTRAX™ Komatsu Tracking System
- Multifunktions-Farbmonitor mit elektronischem Kontrollsystem (EMMS)
- 4 Betriebsarten zur Auswahl (Power-Modus, Economy-Modus, Hammer-Modus, Hub-Modus)
- In-Line Hochdruckfilter
- Gegengewicht, vorbereitet für Abbruch-Gegengewicht
- Standardlackierung und Typenbezeichnung
- „PowerMax“-Funktion
- Automatische Drehzahlrückstellung
- Automatische Motoraufwärmung
- Motorüberhitzungsschutz
- Drehzahlregler
- Einstellbare PPC-Vorsteuerung (Joystick) mit Betätigungstasten für Ausleger, Stiel, Löffel, Schwenken und Anbaugerät drehen
- PPC-Pedale und Hebel für Lenkung und Fahren
- PPC-Pedal für High-Reach Traverse
- Zwei zusätzliche 2-Wege-Ventile (full flow)
- Zusätzliches 2-Wege-Ventil (1/2 flow)
- Leckölleitung für hydraulischen Drehantrieb der Anbaugeräte
- Hydrostatischer Fahrantrieb mit 3 automatischen Fahrstufen, planetenuntersetztem Endantrieb und hydraul. Fahr- und Feststellbremsen
- Abbruch SpaceCab™ Fahrerhaus mit FOPS ISO 10262 Stufe 2, mit Sicherheitsglasscheiben, zu öffnendem Dachfenster, hochschiebbarer Frontscheibe mit Raststellung, herausnehmbarer unterer Scheibe, Scheibenwischer mit Intervallschaltung
- Warmhalte- und Kühlbox
- Getränkehalter und Dokumentablage
- Beheizter, luftgefederter Fahrersitz mit einstellbaren Armlehnen und Automatik-Sicherheitsgurt
- Klimaautomatik
- Überlastwarneinrichtung
- Heavy-Duty Drehwerksrahmen mit Panzerblechen seitlich/unten
- Fernschmierung für Schwenkwerk und Bolzen
- Tunnelabdeckung Laufwerk
- Ersatzteilbuch
- Betankungspumpe
- Werkzeugsatz und Ersatzteile für die erste Wartung
- Tankdeckel und Maschinenabdeckungen abschließbar
- Betriebsanleitung
- Passwortgeschützter Motorstart auf Anfrage
- 12 V Stromversorgung
- Kassettenradio
- Elektrisches Warnhorn
- Sicherheitsventile Ausleger
- Zwei Ausleger-Betriebsarten
- Große Handläufe und Rückspiegel rechts
- Kippkabine, komplett mit Steuerung, Hydraulikleitungen und Zylindern
- 1. Auslegersegment für alle Auslegerkonfigurationen, Verrohrung für hydraulische Abbruchscheren mit Drehantrieb

SONDERAUSRÜSTUNG

- LC, NLC oder hydraulisch verstellbarer Unterwagen (HWG)
- 600, 700 mm Dreistegbodenplatten (nur 600 mm mit HWG)
- Erdbaustiele mit Löffelzylinder, Löffelanschluss und Verrohrung
- 2.550 mm / 3.200 mm Erdbaustiel mit Löffelzylinder, Löffelanschluss, Zusatzverrohrung für 2 Steuerkreise, Leckölleitung
- 2. Auslegersegment 2.700 mm, für den „High Reach“ Einsatz. Verrohrung für hydraulische Abbruchscheren mit Drehantrieb, Hydraulikleitungen mit Schnellkupplungen
- 3. Auslegersegment mit Traverse und Abbruchstiel für den Abbrucheinsatz. Verrohrung für hydraulische Abbruchscheren mit Drehantrieb. Inkl. Hydraulikleitungen mit Schnellkupplungen
- Erdbauausleger (2 Positionen) passend für das 1. Auslegersegment. Inkl. Hydraulikleitungen mit Schnellkupplungen, Hydraulik für Stiel und Löffelzylinder. Verrohrung für hydraulische Abbruchscheren mit Drehantrieb
- Zusatzgegengewicht für den „High Reach“ Einsatz. Abnehmbar für den Grabeinsatz

Sonstiges
- Laufrollenschutz über die gesamte Laufwerkslänge
- Service points (Minimessanschlüsse mit Schnellkupplung)
- Bioöl

Call the experts

Komatsu Europe International NV
Mechelsesteenweg 586
B-1800 VILVOORDE (BELGIUM)
Tel. +32-2-255 24 11
Fax +32-2-252 19 81
www.komatsueurope.com

UGSS006602 02/2006

Materials and specifications are subject to change without notice.
KOMATSU® is a trademark of Komatsu Ltd. Japan.

Angaben unverbindlich, Änderungen vorbehalten. Abbildungen können von der Standardausführung abweichen.
Die Standardausrüstung und Sonderausrüstung können regional unterschiedlich ausgeführt sein. Printed in Europe.