KOMATSU

PC 450

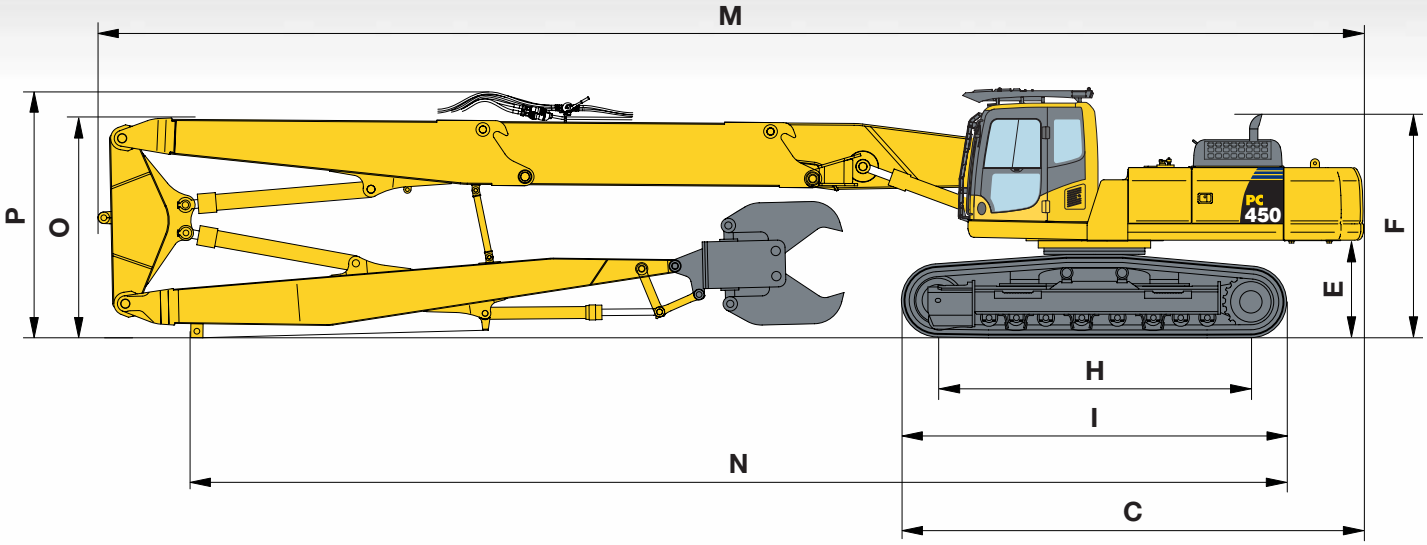

Hydraulikbagger

PC450LC-8

„High Reach“ Abbruchspezifikation

MOTORLEISTUNG
263 kW / 358 PS @ 1.900 U/min

BETRIEBSGEWICHT
50.720 - 69.070 kg

ANBAUGERÄTEGEWICHT
max. 2.500 kg

Technische Daten

MOTOR

Modell ..... Komatsu SAA6D125E-5
Typ ..... wassergekühlter 4-Takt Niederemissionsmotor, mit Common-Rail Direkteinspritzung, Turbolader mit Ladeluftkühlung und gekühlter Heavy Duty-Abgasrückführung
Motorleistung
bei Nenndrehzahl ..... 1.900 U/min
ISO 14396 ..... 263 kW / 358 PS
ISO 9249 (netto) ..... 257 kW / 349 PS
Zylinderzahl 6
Bohrung × Hub ..... 125 × 150 mm
Hubraum ..... 11,04 l
Batterien ..... 2 × 12 V/140 Ah
Lichtmaschine ..... 24 V/60 A
Anlasser ..... 24 V/11 kW
Luftfiltertyp ..... Zweifach-Trockenluftfilter mit automatischer Staubaustragung und Verschmutzungsanzeige auf der Bedienkonsole
Kühlung ..... Kühlerlüfter in Saugausführung mit Kühlerschutzgitter

HYDRAULIKSYSTEM

Typ ..... HydrauMind (elektronisches Load-Sensing-System mit Druckausgleichsventilen im geschlossenen Kreislauf)
Zusätzliche Steuerkreise ..... 2 weitere Steuerkreise sind eingebaut
Hauptpumpe ..... 2 regelbare Schrägscheiben-Kolbenpumpen für Ausleger, Stiel, Löffel, Schwenk- und Fahrantrieb
Max. Fördermenge ..... 2 × 345 l/min
Einstellungen Überdruckventile
Standard ..... 380 bar
Fahrantrieb ..... 380 bar
Schwenken ..... 285 bar
Vorsteuerkreis ..... 33 bar

LAUFWERK

Bauweise ..... X-Rahmen mit Laufwerksrahmen in Kastenbauweise
Laufwerke
Typ ..... vollständig abgedichtet
Bodenplatten (je Seite) 49
Kettenspannung ..... Feder-/Hydraulikspanner
Rollen
Bodenplatten (je Seite) 8
Stützrollen (je Seite) ..... 2 (LC); 3 (HWG)

SCHWENKWERK

Antrieb ..... Axialkolbenmotor mit doppeltem Planetenuntersetzungsgetriebe
Schwenkarretierung ..... elektrisch betätigte Lamellenbremse im Ölbad, integriert im Schwenkantrieb
Schwenkgeschwindigkeit ..... 0 - 9 U/min
Schwenkmoment ..... 132 kNm

FAHRANTRIEB UND BREMSEN

Steuerung ..... 2 Bedienhebel/Pedale ermöglichen die getrennte Ansteuerung beider Ketten
Antriebssystem ..... hydrostatisch
Fahrantrieb ..... 3 Automatik-Fahrstufen
Max. Fahrgeschwindigkeiten
Lo / Mi / Hi ..... 3,0 / 4,4 / 5,5 km/h
Max. Zugkraft ..... 34.000 kgf
Bremsen ..... hydraulisch wirkende, wartungsfreie Lamellenbremsen in jedem Fahrmotor

FÜLLMENGEN

Kraftstofftank ..... 650 l
Kühlsystem ..... 34 l
Motoröl ..... 38 l
Schwenkantrieb ..... 13,4 l
Hydrauliköltank ..... 248 l
Endantriebe (je Seite) ..... 12 l

UMWELT

Motoremissionen ..... entsprechen den Emissionsrichtwerten der EU-Richtlinie Stufe IIIA/EPA Tier III
Geräuschpegel
LwA Umgebung ..... 107 dB(A) (2000/14/EC Stufe II)
LpA Fahrerohr ..... 71 dB(A) (ISO 6396 dynamischer Test)
Vibrationspegel (EN 12096:1997)*
Hand-Arm-Vibrationen ..... ≤ 2,5 m/s² (Unsicherheit K = 0,25 m/s²)
Ganzkörper-Vibrationen .... ≤ 0,5 m/s² (Unsicherheit K = 0,10 m/s²)
* zur Gefährdungsbeurteilung gem. 2002/44/EC siehe ISO/TR 25398:2006.

BETRIEBSGEWICHT (CA.)

	HIGH REACH		MEDIUM REACH		ERDBAUAUSLEGER	
Dreistegboden-platten	Betriebsgewicht	Bodendruck	Betriebsgewicht	Bodendruck	Betriebsgewicht	Bodendruck
600 mm	58.690 kg	1,11 kg/cm²	56.970 kg	1,07 kg/cm²	50.270 kg	0,96 kg/cm²
700 mm	59.140 kg	0,96 kg/cm²	57.420 kg	0,93 kg/cm²	50.720 kg	0,83 kg/cm²

Betriebsgewicht, inklusive angegebener Ausrüstung. „High Reach“ und „Medium Reach“ mit Arbeitsgerätegewicht 2.500 kg. Erdbauausleger mit 3,4 m Stiel und 2.180 kg Löffel. Mit Fahrer, Schmier- und Kühlmittel, gefülltem Kraftstofftank.
Bei Einsatz des hydraulisch verstellbaren Unterwagens erhöht sich das Betriebsgewicht um ca. 9.930 kg (im Vergleich zum NLC-Unterwagen).

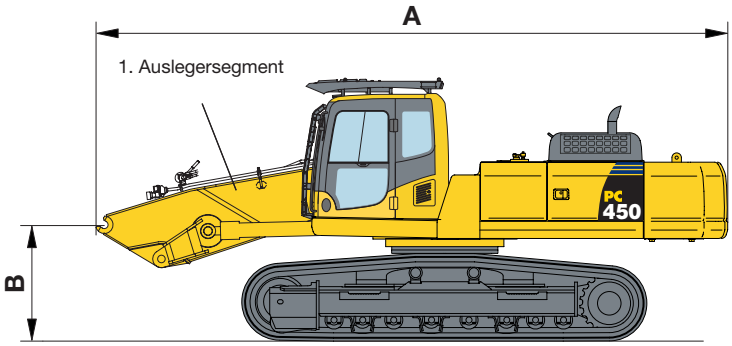

ABMESSUNGEN

A	Transportlänge	8.315 mm
B	Max. Auslegerhöhe (inkl. Hydraulikleitungen)	1.540 mm
	Transportgewicht mit LC Unterwagen (mit 700 mm Bodenplatten, ohne zusätzliches Gegengewicht)	43.325 kg
	Zusätzliches Gewicht hydraulisch verstellbarer Unterwagen	9.930 kg
	Zusatzgegengewicht (1.470 mm × 640 mm × 550 mm)	4.490 kg

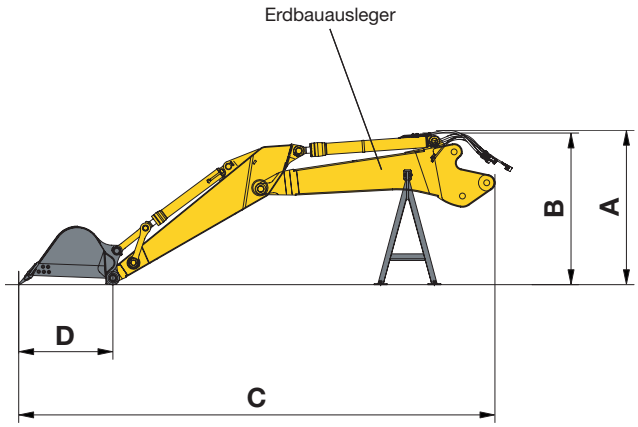

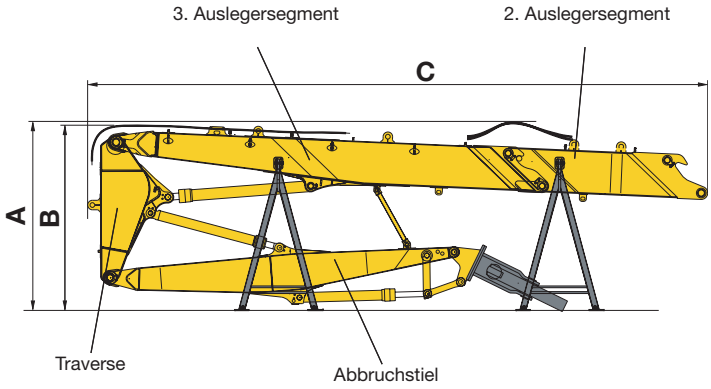

AUSRÜSTUNG		ERDBAUAUSLEGER		HIGH REACH-AUSLEGER
		2,9 m Stiel	3,4 m Stiel	
A	Gesamthöhe (inkl. Hydraulikleitungen)	3.025 mm	3.025 mm	3.425 mm
B	Höhe	2.980 mm	2.980 mm	3.250 mm
C	Länge	8.780 mm	9.330 mm	11.412 mm
D	Löffel-Schwenkradius	1.845 mm	1.845 mm	–
	Gewicht Transport-/Ablagestützen	320 kg	320 kg	760 kg
	Gewicht 2. Auslegersegment	2.910 kg 1)	2.910 kg 1)	1.720 kg
	Gewicht 3. Auslegersegment 1)	–	–	2.500 kg
	Gewicht Traverse	–	–	1.050 kg
	Löffelgewicht 1)	2.295 kg	2.305 kg	1.940 kg
	Löffelgewicht	2.180 kg	2.180 kg	–
	Gesamtgewicht 2)	7.705 kg	7.715 kg	9.585 kg

1) Ohne Hydraulikzylinder
2) Mit Hydraulikzylindern, Hydraulikleitungen, Transport-/Ablagestützen und angegebenem Arbeitsgerätegewicht

Transportabmessungen

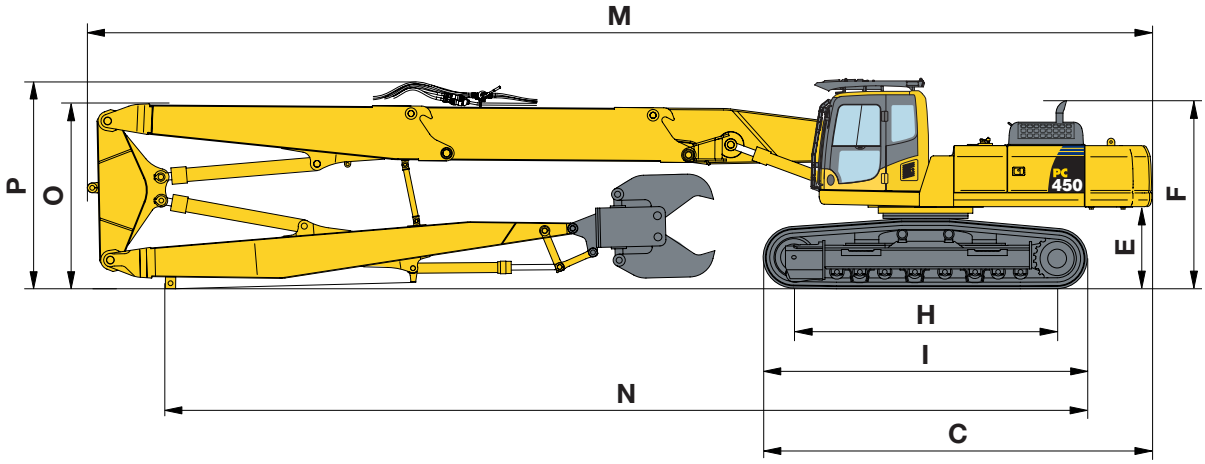

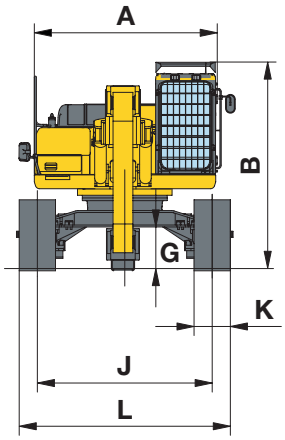

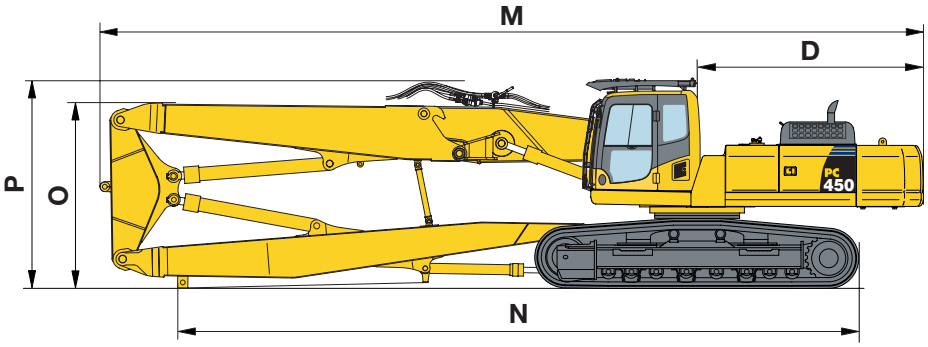

ABMESSUNGEN		HIGH REACH	MEDIUM REACH
A	Gesamtbreite des Oberwagens 1)	2.995 mm	2.995 mm
B	Gesamthöhe bis Oberkante Kabine inkl. FOPS 3)	3.485 mm	3.485 mm
	Gesamthöhe bis Oberkante Kabine ohne FOPS 3)	3.265 mm	3.265 mm
C	Gesamtlänge des Grundgerätes	6.385 mm	6.385 mm
D	Hecklänge	3.705 mm	3.705 mm
E	Bodenfreiheit unter Gegengewicht	1.320 mm	1.320 mm
F	Höhe über Motorhaube	3.110 mm	3.110 mm
G	Min. Bodenfreiheit	685 mm	685 mm
	Min. Bodenfreiheit (hydraulisch verstellbarer Unterwagen)	500 mm	500 mm
H	Abstand (Mitte Leitrad - Mitte Turas)	4.350 mm	4.350 mm
	Abstand (Mitte Leitrad - Mitte Turas) (hydr. verstellbarer Unterwagen)	4.315 mm	4.315 mm
I	Laufwerkslänge	5.355 mm	5.355 mm
J	Spurweite 2)	2.390 - 2.890 mm	2.390 - 2.890 mm
	Spurweite (hydraulisch verstellbarer Unterwagen)	2.280 - 3.130 mm	2.280 - 3.130 mm
K	Bodenplattenbreite (700 mm nur für hydr. verstellbaren Unterwagen)	600 mm, 700 mm	600 mm, 700 mm
L	Unterwagenbreite, 600 mm Bodenplatten 2)	2.990 - 3.490 mm	2.990 - 3.490 mm
	Unterwagenbreite, 700 mm Bodenplatten 2)	3.090 - 3.590 mm	3.090 - 3.590 mm
	Unterwagenbreite, 700 mm Bodenplatten (hydr. verstellb. Unterwagen) 2)	2.980 - 3.830 mm	2.980 - 3.830 mm
M	Transportlänge	18.870 mm	14.870 mm
N	Länge am Boden (Transport)	17.840 mm	13.840 mm
O	Höhe bis Oberkante Ausleger	3.120 mm	3.110 mm
P	Höhe bis Oberkante Schlauch	3.350 mm	3.340 mm

1) Ohne Oberwagenseitenschutz (geschraubt), Spiegel und Handläufe. Für Transportbreite unter 3 m können die seitl. Panzerbleche entfernt werden.
2) Laufwerke eingefahren - ausgefahren
3) Gesamthöhe mit hydraulisch verstellbarem Unterwagen: + 165 mm

ERDBAUAUSLEGER in geknickter Position

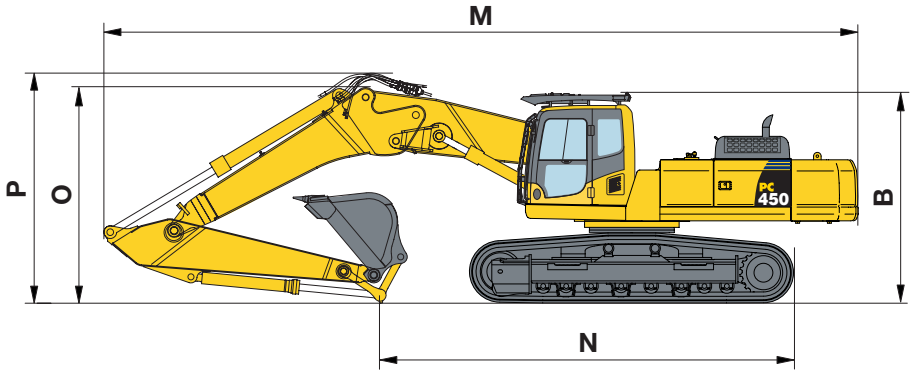

STIELLÄNGE		2,9 m	3,4 m
M	Transportlänge über alles	12.555 mm	12.430 mm
N	Transportlänge	7.415 mm	6.680 mm
B	Transporthöhe (Kabine mit FOPS)	3.485 mm	3.485 mm
	Transporthöhe (Kabine ohne FOPS)	3.265 mm	3.265 mm
O	Transporthöhe (bis Oberkante Ausleger)	3.880 mm	3.660 mm
P	Transporthöhe (bis Oberkante Schlauch)	4.030 mm	3.810 mm

Gesamthöhe mit hydraulisch verstellbarem Unterwagen: + 165 mm

ERDBAUAUSLEGER in gestreckter Position

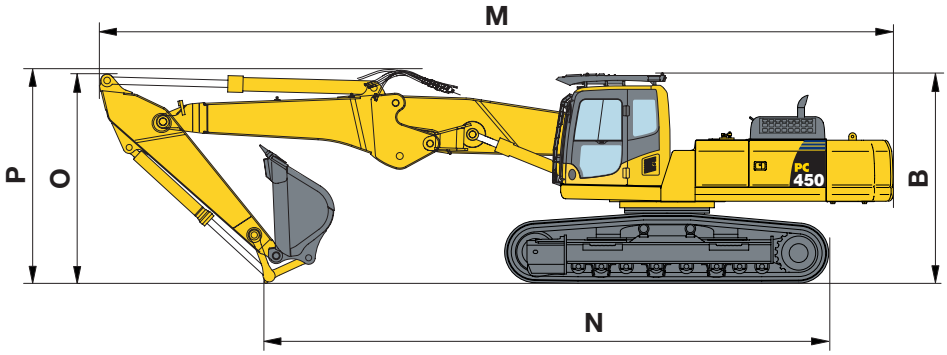

STIELLÄNGE		2,9 m	3,4 m
M	Transportlänge über alles	13.095 mm	13.070 mm
N	Transportlänge	9.105 mm	8.495 mm
B	Transporthöhe (Kabine mit FOPS)	3.485 mm	3.485 mm
	Transporthöhe (Kabine ohne FOPS)	3.265 mm	3.265 mm
O	Transporthöhe (bis Oberkante Ausleger)	3.620 mm	3.690 mm
P	Transporthöhe (bis Oberkante Schlauch)	3.670 mm	3.740 mm

Gesamthöhe mit hydraulisch verstellbarem Unterwagen: + 165 mm

Arbeitsbereich

„HIGH REACH“ ABBRUCHAUSLEGER

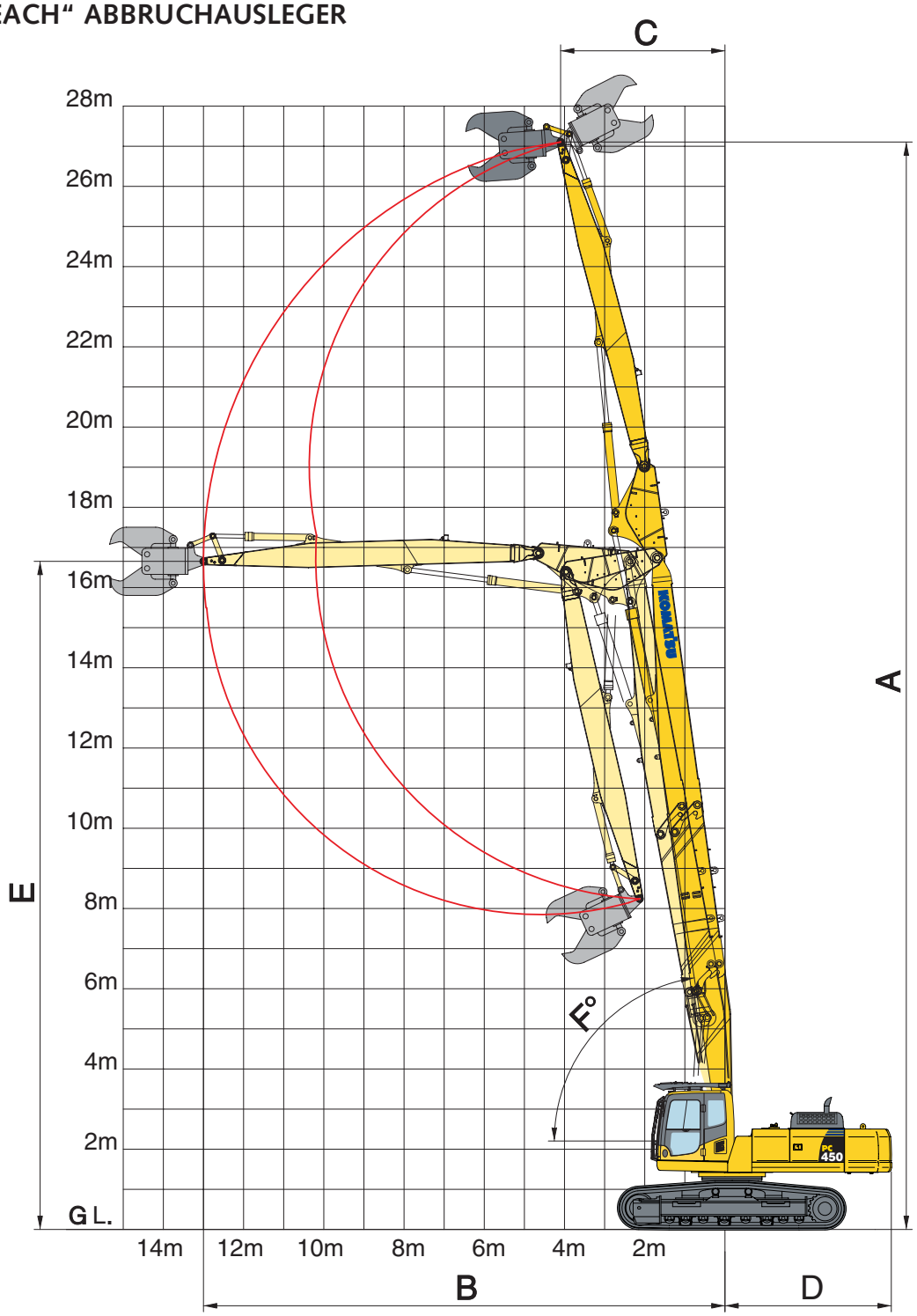

„HIGH REACH“ ABBRUCHAUSLEGER

A	Max. Reichhöhe (Arbeitsgerätebolzen)	27.100 mm
B	Max. Reichweite	13.500 mm
C	Min. Schwenkkreis (Arbeitsgerätebolzen) bei max. Höhe	4.100 mm
D	Heckschwenkradius	3.740 mm
E	Höhe bei max. Reichweite	16.650 mm
F	Min. Auslegerschwenkwinkel	80°

Die angegebenen Arbeitsbereiche gelten, in Abhängigkeit vom Arbeitsgerät, über einen 360°-Schwenkwinkel. Aus Sicherheitsgründen wird nach Möglichkeit der Einsatz über Front empfohlen.

„MEDIUM REACH“ ABBRUCHAUSLEGER

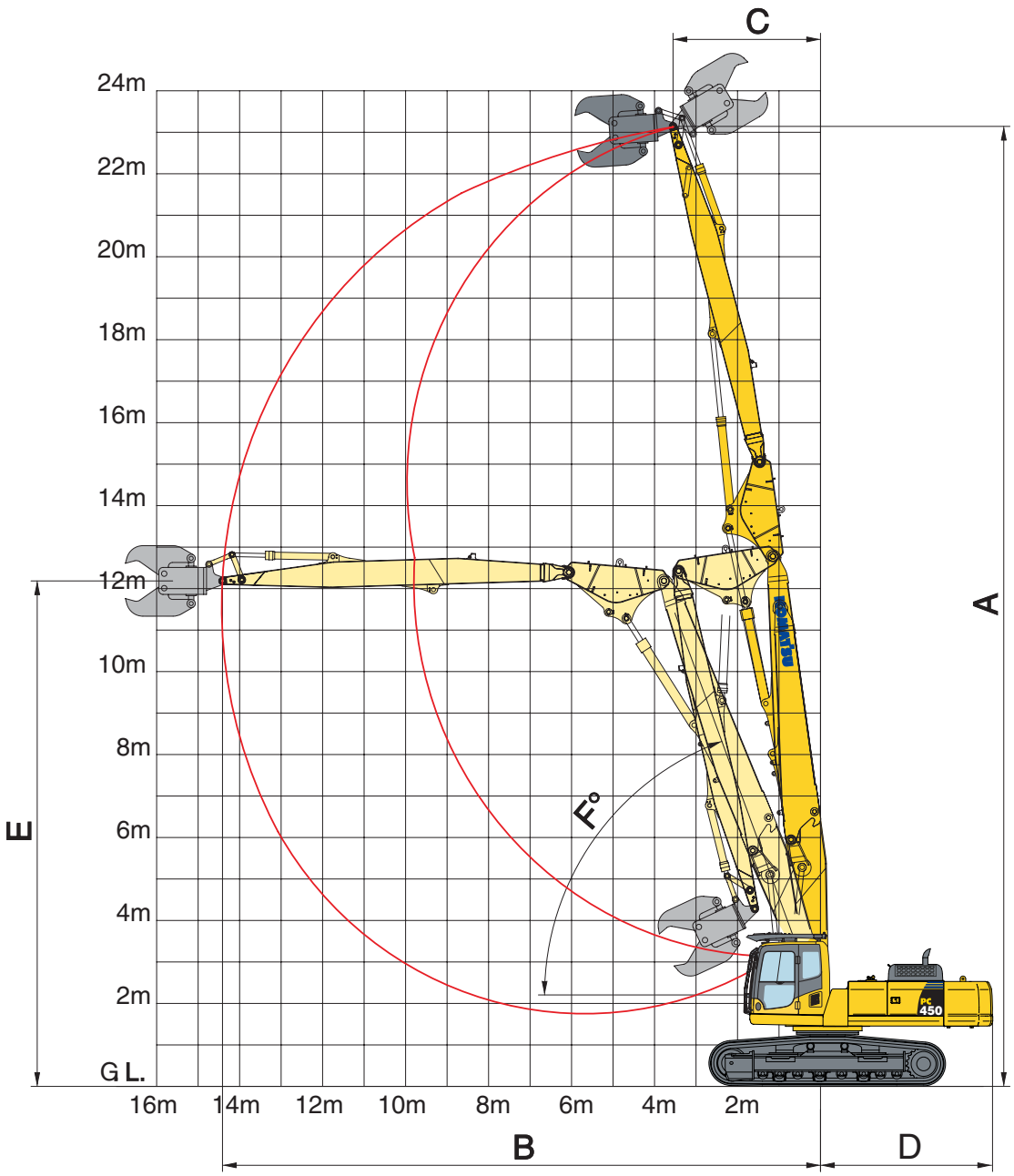

„MEDIUM REACH“ ABBRUCHAUSLEGER

A	Max. Reichhöhe (Arbeitsgerätebolzen)	23.140 mm
B	Max. Reichweite	14.410 mm
C	Min. Schwenkkreis (Arbeitsgerätebolzen) bei max. Höhe	3.550 mm
D	Heckschwenkradius	3.740 mm
E	Höhe bei max. Reichweite	12.180 mm
F	Min. Auslegerschwenkwinkel	70°

Die angegebenen Arbeitsbereiche gelten, in Abhängigkeit vom Arbeitsgerät, über einen 360°-Schwenkwinkel. Aus Sicherheitsgründen wird nach Möglichkeit der Einsatz über Front empfohlen.

Arbeitsbereich

ERDBAUAUSLEGER in geknickter Position

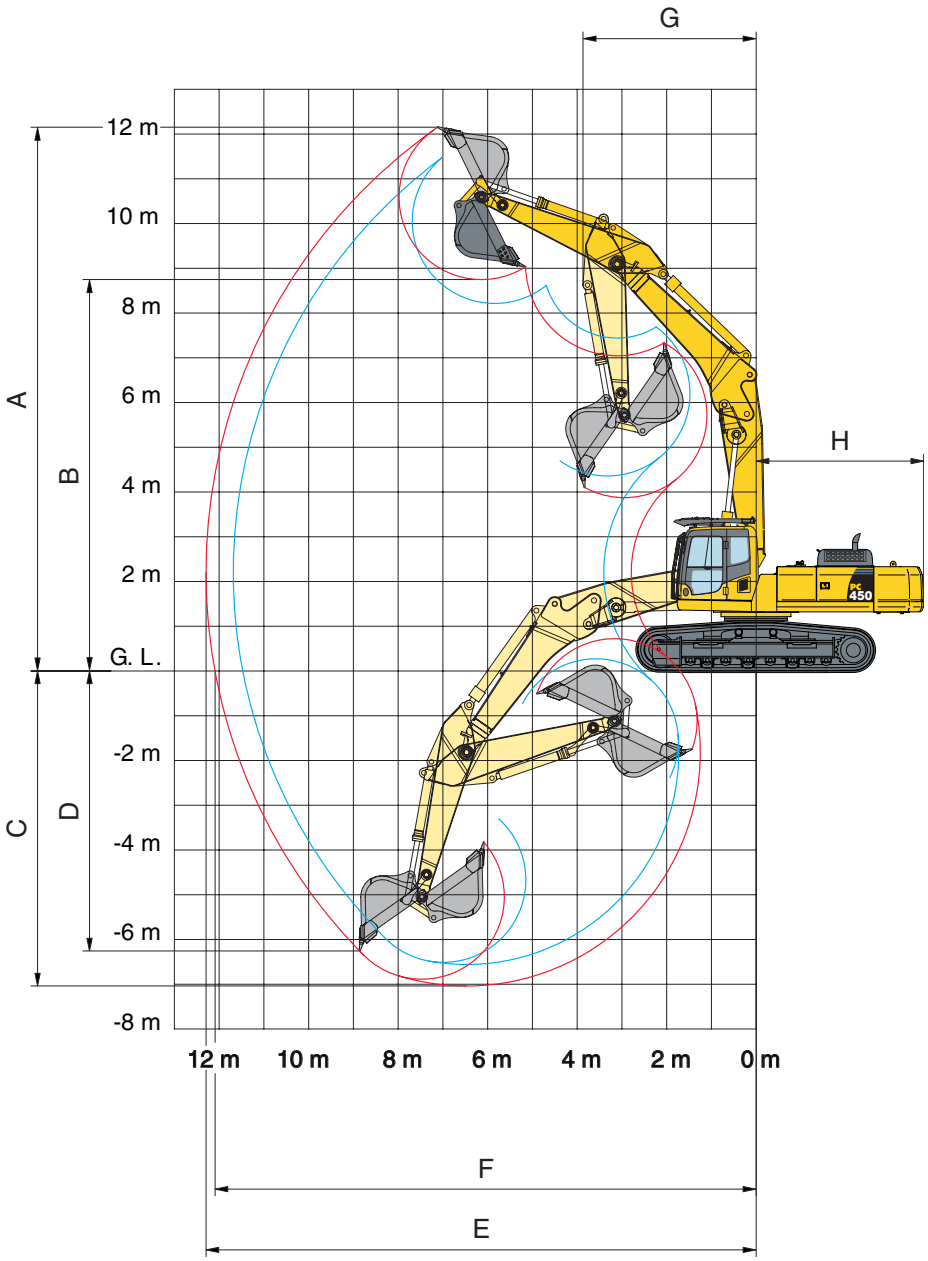

STIELLÄNGE		2,9 m	3,4 m
A	Max. Einstichhöhe	11.470 mm	12.150 mm
B	Max. Ausschütthöhe	8.215 mm	8.750 mm
C	Max. Grabtiefe	6.555 mm	7.035 mm
D	Max. senkrechte Grabtiefe	5.060 mm	6.255 mm
E	Max. Reichweite	11.680 mm	12.290 mm
F	Max. Reichweite in der Standebene	11.470 mm	12.090 mm
G	Min. Schwenkradius (Löffel voll)	3.900 mm	3.870 mm
H	Heckschwenkradius	3.740 mm	3.740 mm

ERDBAUAUSLEGER in gestreckter Position

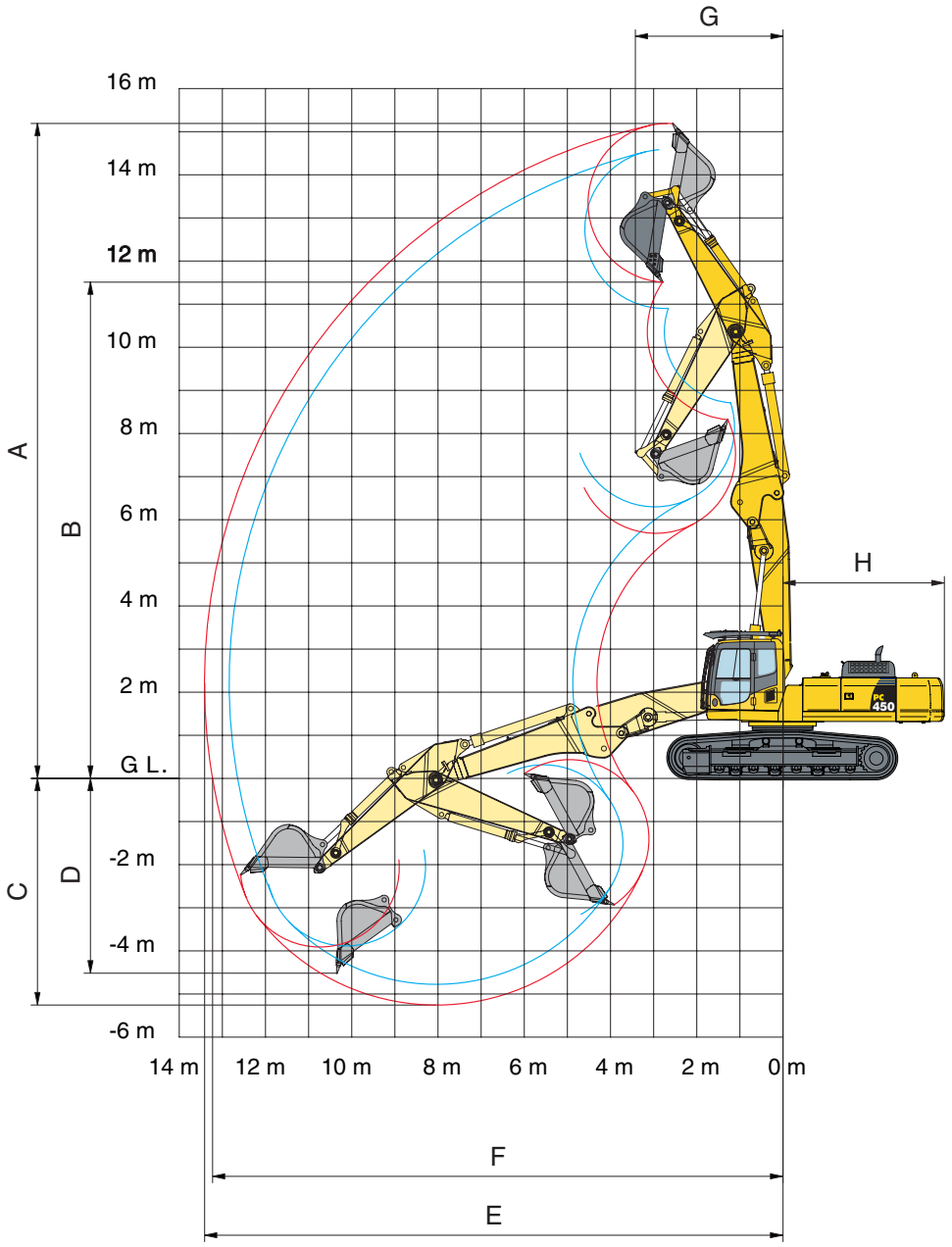

STIELLÄNGE		2,9 m	3,4 m
A	Max. Einstichhöhe	14.580 mm	15.190 mm
B	Max. Ausschütthöhe	10.900 mm	11.510 mm
C	Max. Grabtiefe	4.775 mm	5.255 mm
D	Max. senkrechte Grabtiefe	4.045 mm	4.520 mm
E	Max. Reichweite	12.840 mm	13.410 mm
F	Max. Reichweite in der Standebene	12.645 mm	13.225 mm
G	Min. Schwenkradius (Löffel voll)	3.450 mm	3.425 mm
H	Heckschwenkradius	3.740 mm	3.740 mm

Hubkrafttabelle

PC450LC-8

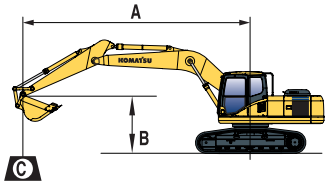

A – Ausladung

B – Lasthakenhöhe

C – Hubkraftangaben mit Schaufel, Koppel und Schwinge sowie Löffelzylinder

– Hubkraftangabe parallel zur Fahrwerklängsrichtung

– Hubkraftangabe über Seite bzw. bei 360° Drehung

– Zulässige Last bei größter Ausladung

Wenn Löffel, Löffelaufnahme oder Zylinder abgebaut werden, erhöht sich die Hubkraft um die entsprechenden Gewichte.

ERDBAUAUSLEGER in geknickter Position

Stiellängen	A				10,5 m		9,0 m		7,5 m		6,0 m	
	B											
2,9 m 1.914 kg	9,0 m	kg	10.250*	10.250*								
	7,5 m	kg	10.400*	8.400					12.900*	10.350		
	6,0 m	kg	10.950*	6.750			11.200	6.950	14.400*	9.900	17.000*	14.750
	4,5 m	kg	9.600	5.800			10.850	6.650	15.000	9.250	19.200*	13.450
	3,0 m	kg	8.900	5.250			10.450	6.250	14.200	8.550	20.500	12.100
	1,5 m	kg	8.600	5.000			10.050	5.900	13.450	7.900	19.250	11.000
	0,0 m	kg	8.750	5.000			9.750	5.600	13.000	7.500	18.550	10.400
	-1,5 m	kg	9.350	5.350			9.600	5.450	12.750	7.250	18.300	10.200
	-3,0 m	kg	10.750	6.150					12.500	7.050	18.400	10.250
	-4,5 m	kg	13.050*	7.900							15.850*	10.600
3,4 m 1.914 kg	9,0 m	kg	7.050*	7.050*					8.000*	8.000*		
	7,5 m	kg	7.100*	7.100*					10.350*	10.350*		
	6,0 m	kg	7.400*	6.100			9.950*	7.150	13.050*	10.200	15.000*	15.000*
	4,5 m	kg	7.950*	5.300			11.050	6.800	15.050*	9.550	18.400*	13.950
	3,0 m	kg	8.200	4.850			10.600	6.400	14.500	8.800	20.450*	12.250
	1,5 m	kg	7.950	4.600			10.200	6.050	13.750	8.150	19.700	11.400
	0,0 m	kg	8.050	4.600			9.850	5.700	12.950	5.700	18.850	10.700
	-1,5 m	kg	8.500	4.850			9.650	5.500	12.850	7.350	18.450	10.350
	-3,0 m	kg	9.600	5.500			9.600	5.500	12.500	7.050	18.450	10.300
	-4,5 m	kg	11.850	6.850					12.950	7.450	17.350*	10.550

ERDBAUAUSLEGER in gestreckter Position

Stiellängen	A				10,5 m		9,0 m		7,5 m		6,0 m	
	B											
2,9 m 1.914 kg	9,0 kg	kg	10.450*	6.950					12.900*	10.000	12.750*	12.750*
	7,5 kg	kg	9.100	5.450			10.950	6.750	14.350*	9.700	14.350*	14.350*
	6,0 kg	kg	7.850	4.550	7.900	4.600	10.700	6.500	14.900	9.150	21.150*	13.500
	4,5 kg	kg	7.150	4.050	7.750	4.450	10.300	6.150	14.100	8.450	20.100	11.750
	3,0 kg	kg	6.750	3.750	7.550	4.300	9.850	5.750	13.200	7.700	18.950	10.750
	1,5 kg	kg	6.600	3.600	7.350	4.100	9.500	5.400	12.650	7.200	17.950	9.900
	0,0 kg	kg	6.750	3.700	7.250	4.000	9.250	5.200	12.300	6.850	17.600	9.600
	-1,5 kg	kg	7.200	3.950	7.250	4.000	9.200	5.100	12.200	6.800	15.850*	9.600
	-3,0 kg	kg					8.400*	5.200	10.600*	6.900		
3,4 m 1.914 kg	9,0 kg	kg	7.300*	6.050			8.900*	7.000	10.000*	10.000*	9.700*	9.700*
	7,5 kg	kg	7.150*	4.850			10.400*	6.950	10.950*	10.000	10.600*	10.600*
	6,0 kg	kg	7.200	4.150	8.100	4.800	10.900	6.700	13.600*	9.450	15.200*	13.950
	4,5 kg	kg	6.550	3.700	7.900	4.600	10.500	6.300	14.400	8.750	21.100	12.600
	3,0 kg	kg	6.250	3.450	7.700	4.400	10.050	5.900	13.550	8.000	19.500	11.200
	1,5 kg	kg	6.150	3.350	7.450	4.200	9.650	5.550	12.900	7.400	18.350	10.250
	0,0 kg	kg	6.250	3.400	7.300	4.050	9.350	5.250	12.450	7.000	17.800	9.800
	-1,5 kg	kg	6.600	3.600	7.250	4.000	9.200	5.150	12.300	6.850	17.400*	9.700
	-3,0 kg	kg	6.350*	4.050	6.450*	4.050	9.250	5.150	11.850*	6.900	13.600*	9.850

Angegebene Hubkraftwerte dienen nur zur Orientierung. Die Maschine ist nicht für den Einsatz als Kran geeignet.
Hubkraftangaben in kg bis Stielende, Maschine auf festem, ebenen Untergrund.
Zur Kalkulation der Nutzlast das Anbaugerätegewicht von den angegeben Daten abziehen.
Die Hubkraftangaben beinhalten höchstens 87% der hydraulischen Hubkraft und 75% der Kipplast (*) gem. ISO 10567.
Die Hubkraft wird durch Stabilität, Hydraulikvermögen und max. Last des Anbaugerätes begrenzt.

Standard- und Sonderausrüstung

MOTOR

Komatsu SAA6D125E-5 263 kW Niederemissions-Dieselmotor (EU-Richtlinie Stufe IIIA) mit Common-Rail Direkteinspritzung, Turbolader mit Ladeluftkühlung	●
Kühlerlüfter in Saugausführung mit Kühlerschutzgitter	●
Automatische Motoraufwärmung	●
Motorüberhitzungsschutz	●
Drehzahlregler	●
Automatische Drehzahlrückstellung	●
Motorstart/-stopp per Schlüssel	●
Passwortgeschützter Motorstart auf Anfrage	●
Lichtmaschine 24 V/60 A	●
Anlasser 24 V/11 kW	●
Batterien 2 × 12 V/140 Ah	●

HYDRAULIKSYSTEM

HydrauMind-Hydrauliksystem (Elektronisches Load-Sensing-System im geschlossenen Kreislauf E-CLSS)	●
Kombinierte elektronische Pumpen- und Motorregelung (PEMC)	●
5 Betriebsarten zur Auswahl (Power-Modus, Economy-Modus, Hammer-Modus, Anbaugeräte-Modus und Hub-Modus)	●
„PowerMax“-Funktion	●
Einstellbare PPC-Vorsteuerung (Joystick) mit 3 Betätigungstasten und Taster für Proportionalsteuerung der Anbaugeräte	●
In-Line Hochdruckfilter	●
Zwei zusätzliche 2-Wege-Ventile (full flow)	●
Zusätzliches 2-Wege-Ventil (1/2 flow)	●
Leckölleitung für hydraulischen Drehantrieb der Anbaugeräte	●

LAUFWERK

Laufrollenschutz	●
Tunnelabdeckung Laufwerk	●
LC oder hydraulisch verstellbarer Unterwagen	○
600, 700 mm Dreistegbodenplatten (nur 700 mm für hydr. verstellbaren Unterwagen)	○
Laufrollenschutz über die gesamte Laufwerkslänge (nicht für hydraulisch verstellbaren Unterwagen)	○

WARTUNG

Automatische Entlüftung der Kraftstoffleitung	●
Zweifach-Trockenluftfilter mit automatischer Staubaustragung und Verschmutzungsanzeige auf der Bedienkonsole	●
KOMTRAX™ - Komatsu Satellite Monitoring System	●
Multifunktions-Farbmonitor, videokompatibel, mit elektronischem Kontrollsystem (EMMS) und Eco-Anzeige	●
Werkzeugsatz und Ersatzteile für die erste Wartung	●
Service points (Minimessanschlüsse mit Schnellkupplung)	○

FAHRERHAUS

Abbruch Safe SpaceCab™ Fahrerhaus mit FOPS ISO 10262 Stufe 2, mit Sicherheitsglasscheiben, zu öffnendem Dachfenster, hochschiebbarer Frontscheibe mit Raststellung, herausnehmbarer unterer Scheibe, Scheibenwischer mit Intervallschaltung	●
Kippkabine, komplett mit Steuerung, Hydraulikleitungen und Zylindern	●
Beheizter, luftgefederter Fahrersitz mit einstellbaren Armlehnen und Automatik-Sicherheitsgurt	●
Klimaautomatik	●
12 V Stromversorgung	●
Getränkehalter und Dokumentablage	●
Warmhalte- und Kühlbox	●
Radio	●

ARBEITSAUSRÜSTUNG

1. Auslegersegment: Hydraulikleitungen mit Schnellkupplungen, Verrohrung für „High Reach“ Abbruchausrüstung und hydraulische Abbruchscheren mit Drehantrieb	●
Zwei Ausleger-Betriebsarten	●
Erdbaustiele: mit Löffelzylinder, Löffelanschluss und Verrohrung, 2,9 m / 3,4 m Erdbaustiel mit Löffelzylinder, Löffelanschluss, Zusatzverrohrung für 2 Steuerkreise, Leckölleitung	○
Erdbauausleger (2 Positionen) passend für das 1. Auslegersegment. Inkl. Hydraulikleitungen mit Schnellkupplungen, Hydraulik für Stiel und Löffelzylinder. Verrohrung für Abbruchausrüstung und hydraulische Abbruchscheren mit Drehantrieb	○
2. Auslegersegment: 4,0 m, für den Abbrucheinsatz. Hydraulikleitungen mit Schnellkupplungen für „High Reach“ Abbruchausrüstung und hydraulische Abbruchscheren mit Drehantrieb	○
3. Auslegersegment: mit Traverse und Abbruchstiel für den Abbrucheinsatz. Hydraulikleitungen mit Schnellkupplungen für „High Reach“ Abbruchausrüstung und hydraulische Abbruchscheren mit Drehantrieb	○
Komatsu-Löffel	○

SICHERHEITSAUSRÜSTUNG

Rückfahrkamerasystem	●
Elektrisches Warnhorn	●
Überlastwarneinrichtung	●
Tankdeckel und Maschinenabdeckungen abschließbar	●
Akustischer Fahralarm	●
Sicherheitsventile Ausleger	●
Große Handläufe und Rückspiegel rechts	●
Batteriehauptschalter	●

FAHRANTRIEB UND BREMSEN

Hydrostatischer Fahrantrieb mit 3 automatischen Fahrstufen, planetenuntersetztem Endantrieb und hydraul. Fahr- und Feststellbremsen	●
PPC-Bedienungshebel und -pedale für Fahrantrieb und Lenkung	●
PPC-Pedal für High-Reach Traverse	●

BELEUCHTUNG

Beleuchtung: 2 Scheinwerfer am Oberwagen, 1 Scheinwerfer am Ausleger, 4 auf Kabinendach (vorn), 2 auf Kabinendach (hinten), 1 am Gegengewicht (hinten)	●

SONSTIGE AUSRÜSTUNG

Heavy-Duty Drehwerksrahmen mit Panzerblechen seitlich/unten	●
Gegengewicht, vorbereitet für Abbruch-Gegengewicht	●
Fernschmierung für Schwenkwerk und Bolzen	●
Elektrische Betankungspumpe mit automatischer Abschaltung	●
Standardlackierung und Typenbezeichnung	●
Ersatzteilbuch und Betriebsanleitung	●
Zusatzgegengewicht für den „High Reach“ Einsatz. Abnehmbar für den Grabeinsatz	○
Bio-Ölbefüllung für Hydraulikanlage	○
Sonderlackierung	○

Weitere Ausrüstungen auf Anfrage

● Standardausrüstung
○ Sonderausrüstung

Hydraulikbagger

PC450LC-8

„High Reach“ Abbruchspezifikation

Ihr Komatsu-Partner:

Komatsu Europe International NV
Mechelsesteenweg 586
B-1800 VILVOORDE (BELGIUM)
Tel. +32-2-255 24 11
Fax +32-2-252 19 81
www.komatsu.eu

UGSS13503 09/2010

Materials and specifications are subject to change without notice.
KOMATSU is a trademark of Komatsu Ltd. Japan.

Angaben unverbindlich, Änderungen vorbehalten. Abbildungen können von der Standardausführung abweichen.
Die Standardausrüstung und Sonderausrüstung können regional unterschiedlich ausgeführt sein. Printed in Europe.