KOMATSU

HB 215LC

Hydraulikbagger

HB215LC-1

Hybrid

MOTORLEISTUNG
110 kW / 150 PS @ 2.000 U/min

BETRIEBSGEWICHT
21.220 kg

LÖFFELVOLUMEN
max. 1,36 m³

Auf einen Blick

Komatsu stellt eine neue Generation von Hydraulikbaggern vor, welche die Belange des Umweltschutzes betont, ohne dabei die gewohnt hohen Leistungen der Komatsu Bagger zu vernachlässigen. Die zusätzliche Leistung, welche durch die aus Komatsu-eigener Entwicklung und Produktion stammende Hybridtechnologie erschlossen wird, ermöglicht höchste Produktivität bei einer gleichzeitig deutlich verbesserten CO_2-Bilanz. Der HB215LC-1 ist einer der zuverlässigsten und gleichzeitig technisch fortschrittlichsten Bagger, die derzeit am Markt erhältlich sind. Die Zukunft für Baumaschinen beginnt bei Komatsu.

Bewährte Komatsu-Qualität

- Zuverlässig und effizient
- Robuste Bauweise
- Qualitätskomponenten von Komatsu
- Flächendeckendes Händlernetzwerk für effizienten Kundendienst

Extrem vielseitig

- Ideal für hochproduktiven Massenumschlag
- 5 wählbare Betriebsarten
- Enorme Vielseitigkeit

HB215LC-1

MOTORLEISTUNG
110 kW / 150 PS @ 2.000 U/min

BETRIEBSGEWICHT
21.220 kg

LÖFFELVOLUMEN
max. 1,36 m³

Erstklassiger Fahrerkomfort

- Ein großzügig dimensionierter Arbeitsplatz
- Geräuscharmes Design
- Vibrationsarme Arbeitsumgebung
- Überdruckkabine
- Großes Breitbild-TFT-Monitorsystem

Hybrid

Komatsu Hybrid-System

- Elektrischer Schwenkmotor-/generator zur Energie-Rückgewinnung
- Zuverlässige und haltbare Hybridkomponenten
- Erhebliche Kraftstoffeinsparungen
- Reduzierte CO_2 Emissionen

Maximale Sicherheit

- Safe SpaceCab™ Fahrerhaus, mit ROPS gemäß ISO 12117-2:2008
- Rückfahrkamerasystem
- Sicherer Arbeitsplatz
- Sicherer Zugang zum Fahrerhaus, einfache Wartung
- FOPS (Falling Object Protection System) (optional)

Komatsu Hybrid-System

Das Komatsu Hybrid-System

Bei Komatsus einzigartigem Hybrid-System wandelt der elektrische Schwenkmotor/-generator die kinetische Energie des sich drehenden Oberwagens mit dem Abbremsen in elektrischen Strom um. Diese zurückgewonnene Energie wird im Kondensator gespeichert und kann dazu verwendet werden, mit dem Generator/Motor den Verbrennungsmotor beim Hochbeschleunigen zu unterstützen. Hierdurch verringert das Hybrid-System spürbar den Kraftstoffverbrauch.

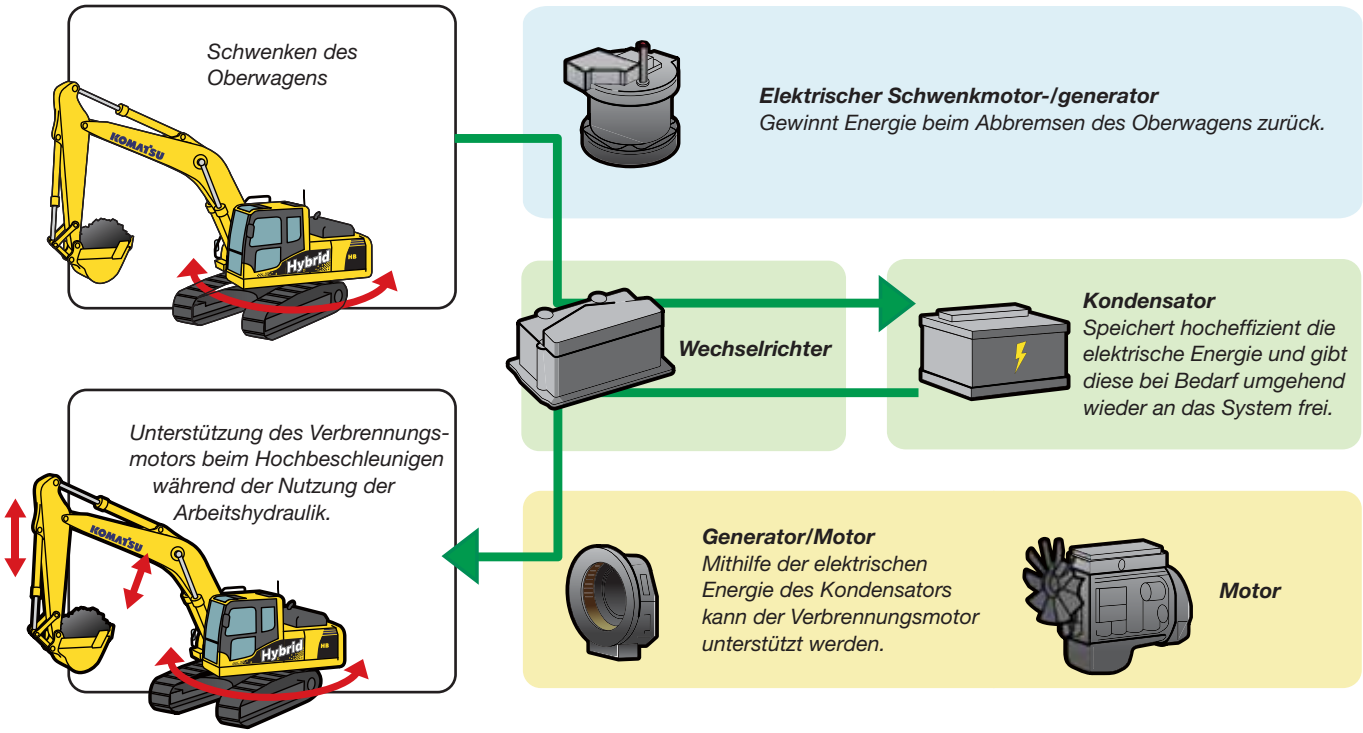

Bedienungsmonitor Hybrid

Der Fahrer kann jederzeit den zeitlichen Verlauf des Kraftstoffverbrauches und den Energiefluss zwischen den einzelnen Hybridkomponenten überprüfen.

Hybrid-Energiemanagement

Anzeige Kraftstoffverbrauch

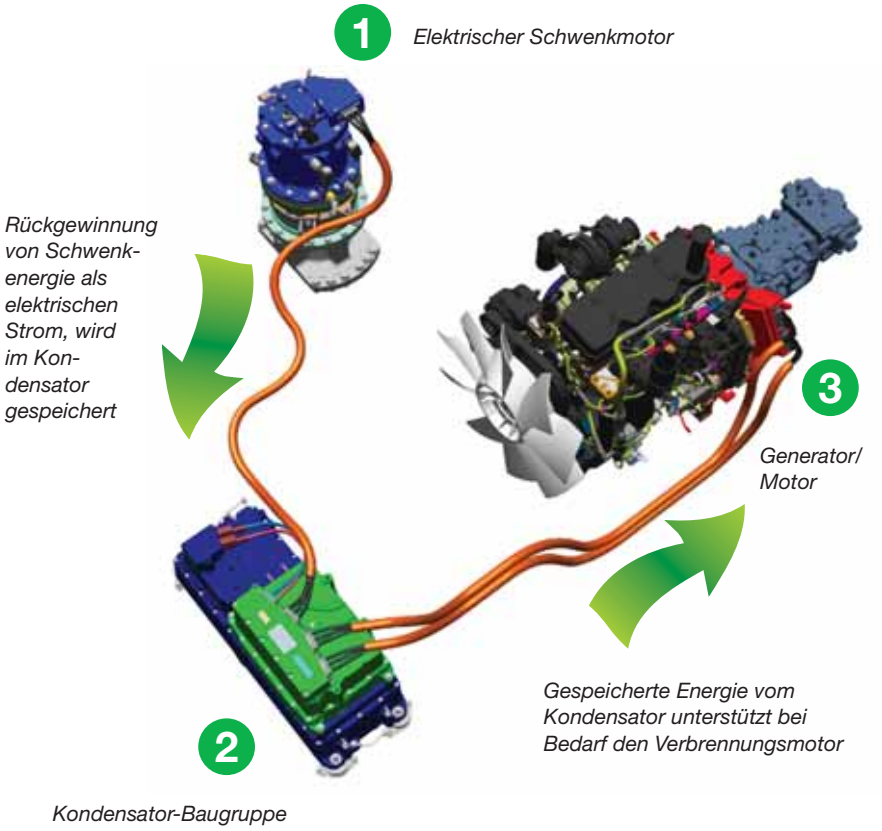

Zuverlässige und haltbare Hybridkomponenten

Wie der Motor, die Hydraulikbaugruppen, der Hauptsteuerblock und die entsprechenden elektronischen Steuerungen, sind sämtliche Komponenten des Hybridsystems - Generator/Motor, elektrischer Schwenkmotor, Wechselrichter und Kondensator - aus Komatsus eigener Entwicklung und Fertigung. Sie sind sauber in die Maschine integriert. Durch die Steuerung des Wechselrichters ist die optimale Nutzung von Generator/Motor, elektrischem Schwenkmotor und des Verbrennungsmotors entsprechend des jeweils aktuellen Einsatzes garantiert. Das volle Potential der Maschine kommt zum Tragen während gleichzeitig der Kraftstoffverbrauch deutlich reduziert wird.

Elektrischer Schwenkmotor

Der elektrische Schwenkmotor ersetzt den hydraulischen Schwenkmotor und ermöglicht die Rückgewinnung der Schwenkenergie als elektrischen Strom. Der elektrische Strom wird im Kondensator gespeichert.

Kondensator-Baugruppe

Die Kondensator-Baugruppe umfasst den Wechselrichter, welcher den Wechselstrom in Gleichstrom umwandelt, damit dieser im Kondensator gespeichert werden kann. Da das Laden und Entladen der Kondensatoren auf der Beweglichkeit von Elektronen beruht, kann der Strom wesentlich schneller gespeichert und wieder abgegeben werden, als dies bei Batterien, deren Funktion auf langsamen chemischen Prozessen beruht, möglich wäre.

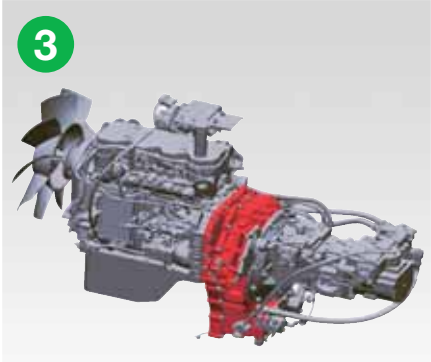

Generator/Motor

Der Generator/Motor ist zwischen den Verbrennungsmotor und die hydraulischen Pumpen geflanscht. Als Generator erzeugt er bei Bedarf elektrischen Strom, um den Kondensator zu laden. Als Motor nutzt er Strom vom Kondensator, um bei Bedarf den Verbrennungsmotor zu unterstützen.

Extrem vielseitig

Ideal für hochproduktiven Massenumschlag

Kraftvoll, effizient und präzise ist der Komatsu HB215LC-1 ein starker und zuverlässiger Partner der speziell für den Umschlag großer Mengen an Material geeignet ist. Gleichgültig ob im Einsatz bei der Verladung von Kies oder beim Umschlag von Abbruchmaterial - dank seiner einzigartigen Hybridtechnologie im Zusammenspiel mit Komatsus berühmter Erfahrung in Sachen Hydraulik gewährleistet der HB215LC-1 maximale Produktivität.

5 wählbare Betriebsarten

Power-, Hub-, Hammer-, Anbaugeräte- und Economy-Modus:
Der HB215LC-1 verfügt über 5 wählbare Betriebsarten für maximale Produktivität und Kraftstoffeffizienz. In der Economy-Betriebsart lassen sich Leistung und Kraftstoffverbrauch optimal an die Einsatzanforderungen anpassen. Über das zukunftsweisende Breitbild-Monitorsystem kann der Ölstrom der Zusatzhydraulik bequem eingestellt werden.

Vielseitigkeit

Der HB215LC-1 kann mit den unterschiedlichen Anbaugeräten wie Tieflöffeln oder Hydraulikhämmern ausgestattet werden: Die Leitung für den hydraulischen Schnellwechsler mit variabler Druckeinstellung sowie ein pedalgesteuerter Steuerkreis gehören zur Standardausrüstung der Maschine.

Aussergewöhnlich umweltfreundlich

Der HB215LC-1 ist die perfekte Maschine für städtische oder in der Nacht betriebene Baustellen und für Arbeitsumgebungen, bei denen es auf hohe Leistungen, reduzierte Emissionen und niedrige Geräuschentwicklung ankommt. Komatsus einzigartige Hybridtechnologie wird zusätzlich gestützt durch bewährte Merkmale wie zum Beispiel den hocheffizienten Niedrigemissionsmotor, durch die hochfortschrittlichen Abstimmungsmechanismen zwischen Hydrauliksystem und Verbrennungsmotor oder zum Beispiel durch die Eco-Anzeige auf dem Monitor, welche den Fahrer zur effizienten Bedienung der Maschine anleitet.

KOMATSU
Hybrid
HB
215
LC
B

Erstklassiger Fahrerkomfort

Ein großzügig dimensionierter Arbeitsplatz

Das komfortable Fahrerhaus ist serienmäßig mit einem luftgefederten und beheizten Fahrersitz mit hoher Rückenlehne ausgestattet. Vielfältige Einstellmöglichkeiten, wie Sitzhöhe, Position der Armlehne oder der Bedienkonsole, ermöglichen es jedem Fahrer, die für ihn bequemste Sitzposition herzustellen.

Kabinendämpfung

In Kombination mit der maschineneigenen Stabilität des HB215LC-1 reduzieren hochfeste Streben und ein System aus mehrschichtigen, gefederten Viskosedämpfern spürbar die Vibrationen am Fahrersitz.

Geräuscharmes Design

Der HB215LC-1 Hydraulikbagger zeichnet sich durch den geringsten Außengeräuschpegel seiner Klasse aus und ist insbesondere für Arbeiten auf engstem Raum oder innerstädtische Einsätze bestens geeignet. Dank der reduzierten Lüfterdrehzahl, dem großvolumigen Kühler sowie der optimalen Anordnung von Dämmmaterialien liegt der Geräuschpegel im Fahrerhaus auf PKW-Niveau.

Überdruckkabine

Durch die Klimaautomatik, den Luftfilter und einen erhöhten Kabineninnendruck (60 Pa) wird das Eindringen von Staub ins Fahrerhaus verhindert.

Klimaautomatik

Warmhalte- und Kühlbox

Großes Breitbild-TFT-Monitorsystem

Das hochentwickelte und benutzerfreundliche Monitorsystem EMMS (Equipment Management and Monitoring System) unterstützt sichere und präzise Arbeitseinsätze. Das mehrsprachige Monitorsystem bietet einen umfassenden Überblick über alle wichtigen Maschinendaten und eine einfache, intuitive Bedienung erleichtert dem Fahrer den Zugriff auf eine Vielzahl von Funktionen und Betriebsparametern.

Maximale Sicherheit

Safe SpaceCab™-Fahrerhaus

Die Kabine mit ROPS gemäß ISO 12117-2:2008 schützt den Fahrer optimal. Röhrenförmige Verstärkungen in der Kabinenstruktur bieten eine hohe Festigkeit und können bei einem Unfall die Aufprallenergie bestmöglich abfangen. Auch bei einem Überschlag der Maschine bleibt ein angeschnallter Fahrer im sicheren Bereich.

Rückfahrkamerasystem

Über einen Breitbildmonitor bietet das serienmäßige Rückfahrkamerasystem eine hervorragende Sicht auf den hinteren Arbeitsbereich und kann bei Bedarf um 2 weitere Kameras erweitert werden. Große Spiegel an den Seiten verbessern Sicht und Sicherheit zusätzlich und entsprechen den neuesten ISO-Vorschriften.

Sicherer Arbeitsplatz

Die Sicherheitsausstattung des Komatsu HB215LC-1 entspricht den neuesten Industrienormen und gewährleistet größtmögliche Sicherheit außerhalb und innerhalb der Maschine. Der akustische Fahralarm erhöht zusätzlich die Sicherheit am Einsatzort. Die rutsch- und verschleißfesten Oberflächen der Trittstufen geben optimalen Halt beim Zugang zur Maschine.

Sichere und einfache Wartung

Rotierende oder heiße Komponenten sind gegen unabsichtliches Berühren geschützt. Dank der Trennung von Motor- und Pumpenraum kann im Fall eines Schlauchbruchs kein Öl auf den betriebsheißen Motor spritzen.

Rückfahrkamerasystem

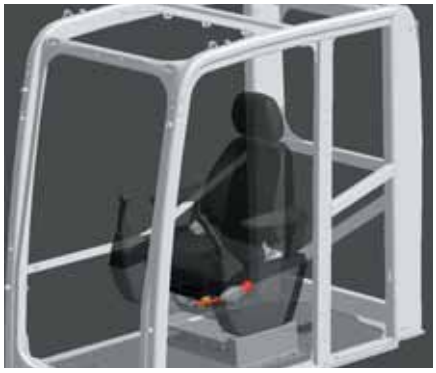

Safe SpaceCab™-Fahrerhaus

Rutschfeste Oberflächen

KOMATSU
Hybrid
HB
215
LC

Bewährte Komatsu-Qualität

Zuverlässig und effizient

Produktivität ist der Schlüssel zum Erfolg. Daher werden alle Hauptkomponenten des HB215LC-1 von Komatsu entwickelt und hergestellt. Entscheidende Maschinenfunktionen sind perfekt aufeinander abgestimmt, was hochzuverlässige und produktive Maschineneinsätze garantiert.

Robuste Bauweise

Extrem robuste Bauweise, lange Haltbarkeit und exzellenter Kundendienst –für diese Werte steht jede Komatsu-Maschine. Einteilige Plattenstrukturen und Gussteile sorgen für eine optimale Belastungsverteilung. Hochverschleißfeste Verstärkungen am Stielende bieten Schutz vor aus dem Löffel fallendem Material.

Qualitätskomponenten von Komatsu

Komatsu-Maschinen werden mit Hilfe modernster Computertechnologie entwickelt, in umfassenden Testreihen geprüft und entsprechen den höchsten Einsatzanforderungen und Qualitätsansprüchen.

Flächendeckendes Händlernetzwerk für effizienten Kundendienst

Das flächendeckende Händlernetzwerk von Komatsu bietet exzellenten Service und unterstützt Kunden beim erfolgreichen Flottenmanagement. An Kundenwünsche angepasste Wartungspakete und kürzeste Lieferzeiten von Ersatzteilen sorgen für höchste Produktivität und Leistungsfähigkeit Ihrer Komatsu-Maschine.

Auslegerfuß aus Stahlguss

Einteiliger Untergurt (Monoblockausleger)

HB
215
LC
Hybrid
KOMATSU
KOMATSU

KOMATSU
Hybrid
HB
215
LC
KOMATSU

Komatsu Wireless Monitoring System

Der einfache Weg zu maximaler Produktivität

KOMTRAX™ ist das Modernste, was die Wireless Monitoring Technologie zu bieten hat. Das System liefert eine Vielzahl an Informationen und ebnet damit den Weg für Spitzenleistungen Ihres Maschinenparks. Durch vorausschauende Planung präventiver Wartungsmaßnahmen lässt sich die Effizienz Ihres Unternehmens mit KOMTRAX™ erheblich steigern.

Information

Sie erhalten schnelle Antworten auf alle Fragen, die Ihre Maschinen betreffen: Was machen diese gerade, wann sind sie im Einsatz, wo befinden sie sich, wie können sie effizienter eingesetzt werden und wann steht die nächste Wartung an? Per Satellit gelangen die Daten der Maschine auf Ihren Computer und zum Distributor, der so stets informiert ist und für Expertenanalysen und Rückmeldung zur Verfügung steht.

Komfort

Mit KOMTRAX™ lässt sich Ihre Flotte bequem über das Internet verwalten – egal, wo Sie sich gerade befinden. Die ausgewerteten Daten werden zusammengefasst und übersichtlich in Form von Karten, Listen oder Diagrammen dargestellt. Dies ermöglicht Ihnen die vorausschauende Planung von Wartungseinsätzen, die rechtzeitige Beschaffung von Ersatzteilen oder eine erste Fehlersuche bevor die Komatsu-Techniker am Einsatzort eintreffen.

Wissen ist Macht

Die detaillierten Informationen, die KOMTRAX™ rund um die Uhr zur Verfügung stellt, ermöglichen Ihnen eine bessere tägliche und langfristige Einsatzplanung. Probleme werden erkannt, bevor sie auftreten, Wartungseinsätze können aufeinander abgestimmt und Stillstandzeiten auf ein Minimum reduziert werden. So sind Ihre Maschinen immer da, wo sie hingehören – im Einsatz auf der Baustelle.

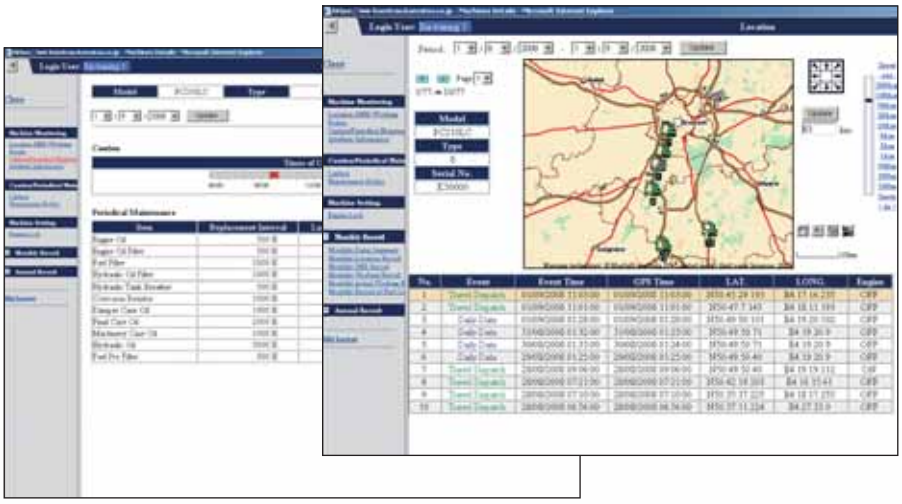

In einer Webanwendung auf der geschützten Internetseite lassen sich mittels zahlreicher Suchparameter die jeweils relevanten Maschineninformationen filtern; z.B. Maschinenauslastung, Betriebsstundenzahl und verschiedene Warnhinweise.

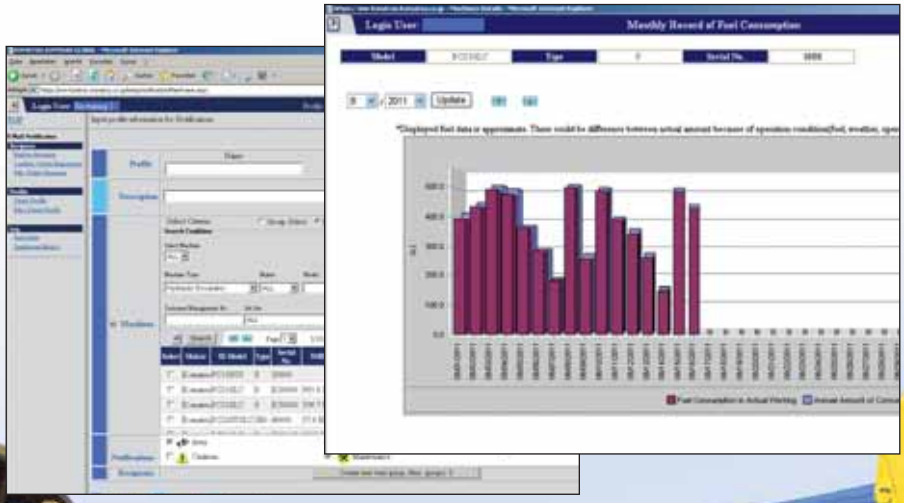

Ein einfach lesbares Diagramm stellt den Kraftstoffverbrauch der Maschine dar und unterstützt Sie bei der Berechnung von Kraftstoffkosten und Planung von Betankungsfahrten.

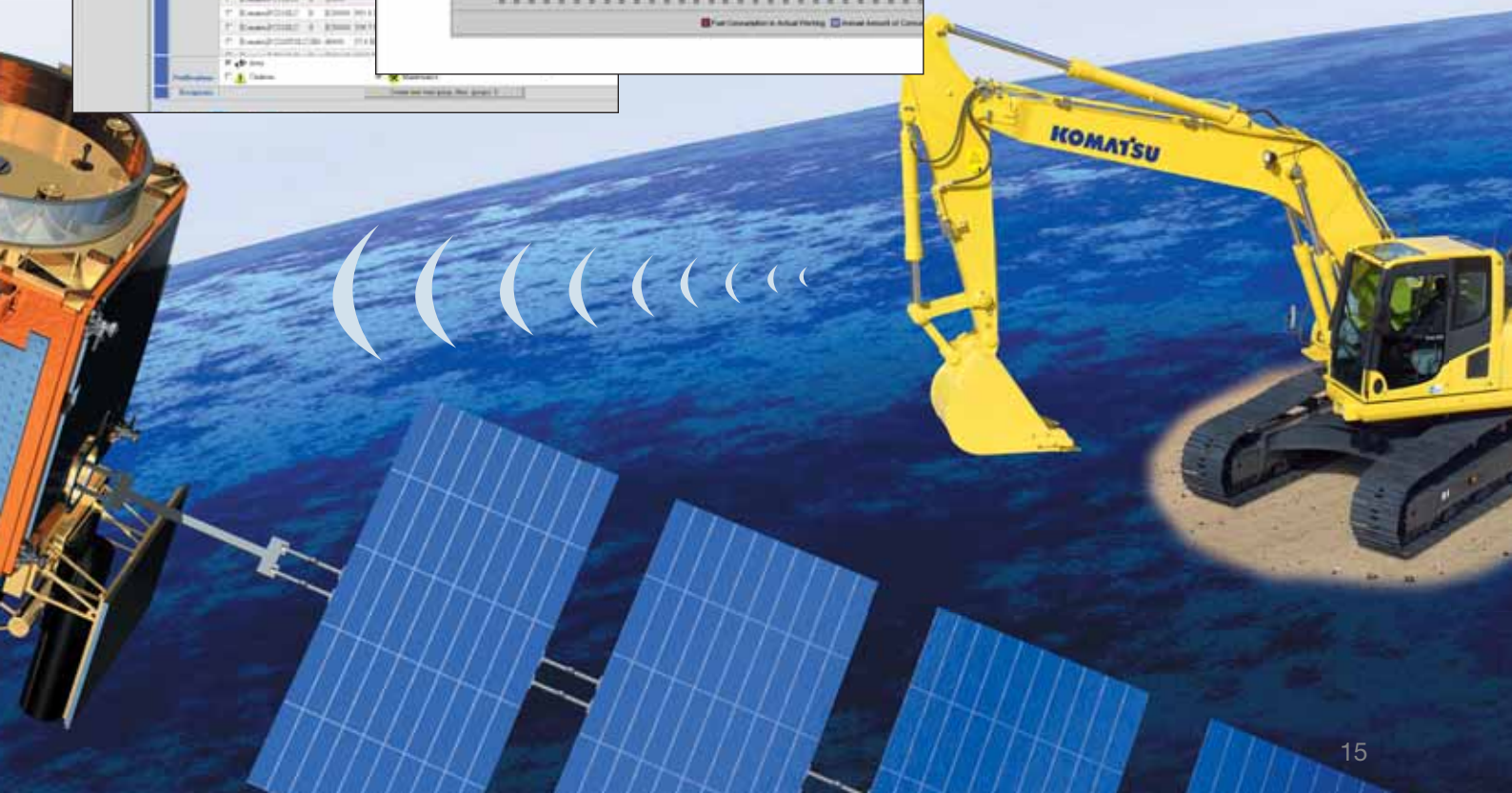

Einfache Wartung

Side-by-Side Kühler

Die parallele Anordnung von Kühler, Ladeluftkühler und Ölkühler erleichtert die Reinigung.

Einfacher Zugang zu Ölfilter/ Kraftstoffablassventil

Motorölfilter und Kraftstoffablassventil sind für einfachsten Zugang extern angeordnet.

Motorklappen mit Gasdruckfedern

Der Zugang zur Wartung ist dank Motorklappen mit Gasdruckfedern besonders einfach.

Wasser-abscheider

Dieses serienmäßige Bauteil verhindert Schäden im Kraftstoffsystem von Anfang an.

Einfaches Reinigen

Der Fußraum ist dank leicht geneigter Fläche und Abflussöffnung sehr leicht sauber zu halten.

Geneigter Laufwerkrahmen

Die schräge Form des Laufwerkrahmens verhindert das Ansammeln von Schmutz.

Langlebige Ölfilter

In den Hydraulikölfiltern kommen Hochleistungselemente mit extrem langen Wechselintervallen zum Einsatz. Die Wartungskosten werden deutlich gesenkt.

Flexible Gewährleistung

Mit dem Kauf einer Komatsu-Maschine erhalten Sie Zugang zu einer Vielzahl an Serviceprogrammen. Beispielsweise bietet unsere flexible Gewährleistung entsprechend Ihrer individuellen Anforderungen erweiterte Gewährleistungsoptionen für Maschine und Komponenten für geringere Betriebskosten.

MOTOR

Model ..... Komatsu SAA4D107E-1-A
Typ ..... wassergekühlter 4-Takt Niederemissionsmotor, mit Common-Rail Direkteinspritzung und Turbolader mit Ladeluftkühlung
Motorleistung
bei Nenndrehzahl ..... 2.000 U/min
ISO 14396 ..... 110 kW / 150 PS
ISO 9249 (netto) ..... 104 kW / 141 PS
Zylinderzahl 4
Bohrung × Hub ..... 107 × 124 mm
Hubraum ..... 4,46 l
Batterien ..... 2 × 12 V/140 Ah
Lichtmaschine ..... 24 V/60 A
Anlasser ..... 24 V/5,5 kW
Luftfiltertyp ..... Zweifach-Trockenluftfilter mit automatischer Staubaustragung und Verschmutzungsanzeige auf der Bedienkonsole
Kühlung ..... Kühlerlüfter in Saugausführung mit Kühlerschutzgitter

HYDRAULIKSYSTEM

Typ ..... HydrauMind (elektronisches Load-Sensing-System mit Druckausgleichsventilen im geschlossenen Kreislauf)
Hauptpumpe ..... 2 regelbare Schrägscheiben-Kolbenpumpen für Ausleger, Stiel, Löffel und Fahrantrieb
Max. Fördermenge ..... 439 l/min
Einstellungen Überdruckventile
Standard ..... 380 bar
Fahrantrieb ..... 380 bar
Vorsteuerkreis ..... 33 bar

LAUFWERK

Bauweise ..... X-Rahmen mit Laufwerksrahmen in Kastenbauweise
Laufwerke
Typ ..... vollständig abgedichtet
Bodenplatten (je Seite) 49
Kettenspannung ..... Feder-/Hydraulikspanner
Rollen
Laufrollen (je Seite) 9
Stützrollen (je Seite) 2

BETRIEBSGEWICHT (CA.)

Dreistegbodenplatten	Betriebsgewicht	Bodendruck
600 mm	21.220 kg	0,45 kg/cm²

Betriebsgewicht, inklusive Monoblockausleger, 2,9 m Stiel, 0,8 m³ Löffel, Fahrer, Schmier- und Kühlmittel, gefülltem Kraftstofftank und Standardausrüstung.

SCHWENKWERK

Typ ..... elektrischer Antrieb
Untersetzung ..... Planetenuntersetzungsgetriebe
Schwenkbremse ..... elektrische Bremse
Schwenkarretierung ..... Scheibenbremse
Schwenkgeschwindigkeit ..... 0 -12,4 U/min
Schwenkmoment ..... 69 kNm

FAHRANTRIEB UND BREMSEN

Steuerung ..... 2 Bedienhebel/Pedale ermöglichen die getrennte Ansteuerung beider Ketten
Antriebssystem ..... hydrostatisch
Fahrantrieb ..... 3 Automatik-Fahrstufen
Steigvermögen ..... 70%, 35°
Max. Fahrgeschwindigkeiten
Lo / Mi / Hi ..... 3,0 / 4,1 / 5,5 km/h
Max. Zugkraft ..... 18.200 kg
Betriebsbremse ..... Scheibenbremse

FÜLLMENGEN

Kraftstofftank ..... 400 l
Kühlung Motor ..... 17,3 l
Kühlung Hybrid-System ..... 5,2 l
Schwenkantrieb ..... 7,1 l
Schwenkmotor ..... 1,6 l
Generator ..... 6,0 l
Hydrauliköltank ..... 135 l
Endantriebe (je Seite) ..... 3,3 l

UMWELT

Motoremissionen ..... entsprechen den Emissionsrichtwerten der EU-Richtlinie Stufe IIIA/EPA Tier III
Geräuschpegel
LwA Umgebung ..... 69 dB(A) (2000/14/EC Stufe II)
LpA Fahrerohr ..... 102 dB(A) (ISO 6396 dynamischer Test)
Vibrationspegel (EN 12096:1997)*
Hand-Arm-Vibrationen ..... ≤ 2,5 m/s² (Unsicherheit K = 0,51 m/s²)
Ganzkörper-Vibrationen ..... ≤ 0,5 m/s² (Unsicherheit K = 0,3 m/s²)
* zur Gefährdungsbeurteilung gem. 2002/44/EC siehe ISO/TR 25398:2006.

Abmessungen & Arbeitswerte

ABMESSUNGEN

A	Gesamtbreite des Oberwagens	2.710 mm
B	Gesamthöhe (bis Oberkante Kabine)	3.040 mm
C	Gesamtlänge des Grundgerätes	4.540 mm
D	Hecklänge	2.710 mm
	Heckschwenkradius	2.750 mm
E	Bodenfreiheit unter Gegengewicht	1.085 mm
F	Höhe über Motorhaube	2.095 mm
G	Min. Bodenfreiheit	440 mm
H	Abstand (Mitte Leitrad - Mitte Turas)	3.655 mm
I	Laufwerkslänge	4.450 mm
J	Spurweite	2.380 mm
K	Bodenplattenbreite	600 mm
L	Breite des Unterwagens mit 600 mm Bodenplatten	2.980 mm

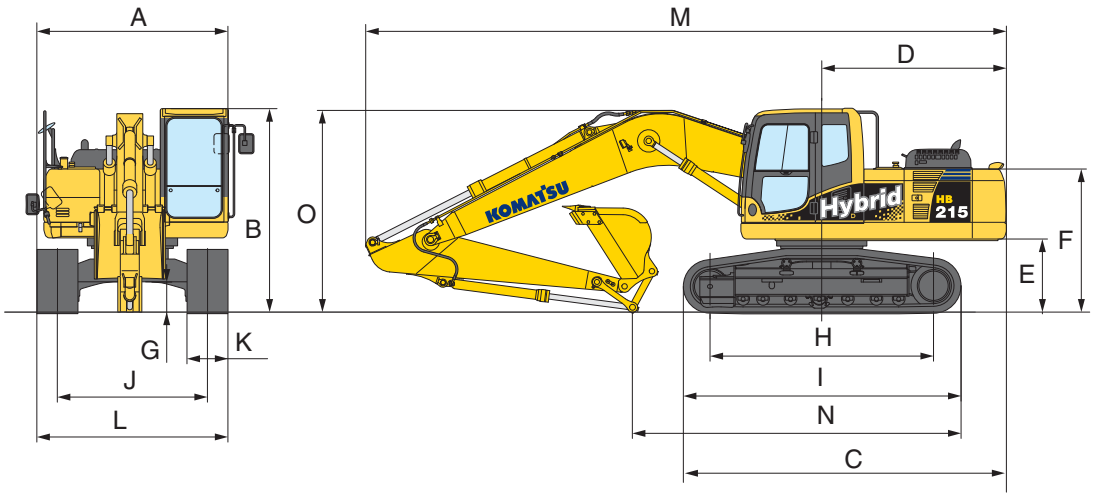

TRANSPORTABMESSUNGEN

	Länge Stiel	2,9 m
M	Transportlänge	9.425 mm
N	Länge am Boden (Transport)	5.000 mm
O	Höhe bis Oberkante Ausleger	2.970 mm

LOSBRECH- UND REISSKRAFT

Länge Stiel	2,9 m
Losbrechkraft	14.100 kg
Losbrechkraft bei PowerMax	15.200 kg
Reißkraft	10.300 kg
Reißkraft bei PowerMax	11.000 kg

MAX. LÖFFELVOLUMEN UND -GEWICHT

Länge Stiel	2,9 m	
Schüttgewicht bis zu 1,2 t/m³	1,36 m³	1.075 kg
Schüttgewicht bis zu 1,5 t/m³	1,17 m³	950 kg
Schüttgewicht bis zu 1,8 t/m³	1,02 m³	875 kg

Nur zu Vergleichszwecken. Angegebene Löffelgrößen sind ggf. nicht erhältlich. Setzen Sie sich bitte mit Ihrem regionalen Händler in Verbindung, um die optimale Auswahl von Tieflöffeln und Anbaugeräten für Ihren speziellen Einsatzbereich abzustimmen.

ARBEITSBEREICH

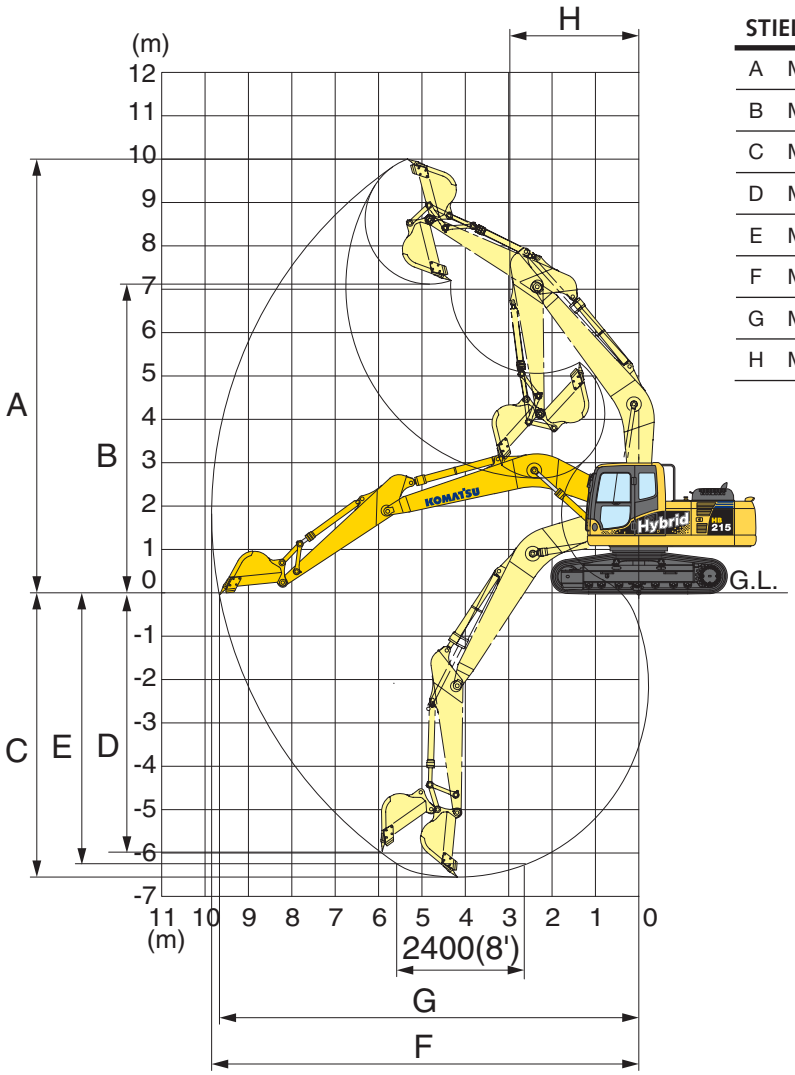

STIELLÄNGE		2,9 m
A	Max. Einstichhöhe	10.000 mm
B	Max. Ausschütthöhe	7.110 mm
C	Max. Grabtiefe	6.620 mm
D	Max. senkrechte Grabtiefe	5.980 mm
E	Max. Grabtiefe bei 2.440 mm breiter Sohle	6.370 mm
F	Max. Reichweite	9.875 mm
G	Max. Reichweite in der Standebene	9.700 mm
H	Min. Schwenkradius	3.040 mm

HUBKRAFTTABELLE

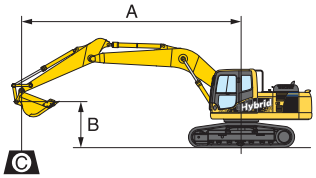

A – Ausladung

B – Lasthakenhöhe

C – Hubkraftangaben mit Löffel, Koppel und Schwinge sowie Löffelzylinder

– Hubkraftangabe parallel zur Fahrwerklängsrichtung

– Hubkraftangabe über Seite bzw. bei 360° Drehung

– Zulässige Last bei größter Ausladung

Wenn Löffel, Löffelaufnahme oder Zylinder abgebaut werden, erhöht sich die Hubkraft um die entsprechenden Gewichte.

Mit 700 mm Bodenplatten

Stiellänge	A / B			7,6 m		6,1 m		4,6 m		3,0 m		1,5 m	
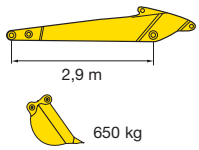 2,9 m, 650 kg	7,6 m	kg	*2.750	*2.750			*3.800	*3.800					
	6,1 m	kg	*2.600	*2.600			*4.300	*4.300					
	4,6 m	kg	*2.650	2.550	*4.650	3.000	*4.900	4.500					
	3,0 m	kg	*2.800	2.300	4.750	2.900	*5.850	4.250	*7.350	6.750	*11.350	*11.350	
	1,5 m	kg	*3.050	2.200	4.650	2.800	6.700	4.000	*9.300	6.250	*7.500	*7.500	
	0,0 m	kg	*3.500	2.250	4.550	2.700	6.450	3.850	10.450	5.900	*8.000	*8.000	
	– 1,5 m	kg	4.150	2.450	4.500	2.650	6.350	3.750	*10.250	5.800	*11.200	*11.200	*6.800	*6.800
	– 3,0 m	kg	4.950	2.950			6.350	3.750	10.300	5.800	*15.600	11.500	*10.550	*10.550
	– 4,6 m	kg	*6.750	4.150					*9.050	6.000	*13.050	11.900		

Hydraulikbagger

HB215LC-1

Standard- und Sonderausrüstung

MOTOR

Komatsu SAA4D107E-1-A Niederemissions-Dieselmotor (EU-Richtlinie Stufe IIIA/EPA Tier III) mit Common-Rail Direkteinspritzung, Turbolader mit Ladeluftkühlung	●
Kühlerlüfter in Saugausführung mit Kühlerschutzgitter	●
Automatische Motoraufwärmung	●
Motorüberhitzungsschutz	●
Drehzahlregler	●
Automatische Drehzahlrückstellung	●
Motorstart/-stopp per Schlüssel	●
Passwortgeschützter Motorstart auf Anfrage	●
Lichtmaschine 24 V/60 A	●
Anlasser 24 V/5,5 kW	●
Batterien 2 × 12 V/140 Ah	●

HYBRID-SYSTEM

Elektrischer Schwenkmotor und Rekuperationssystem	●
Ultra-Kondensator mit Wechselrichter	●
Kombinierter Generator/Motor	●

HYDRAULIKSYSTEM

HydrauMind-Hydrauliksystem (Elektronisches Load-Sensing-System im geschlossenen Kreislauf E-CLSS)	●
Kombinierte elektronische Pumpen- und Motorregelung (PEMC)	●
5 Betriebsarten zur Auswahl (Power-Modus, Economy-Modus, Hammer-Modus, Anbaugeräte-Modus und Hub-Modus)	●
PowerMax-Funktion	●
Einstellbare PPC-Bedienhebel (Joysticks) für Ausleger, Stiel, Löffel und Schwenken	●
Vorbereitung für hydraulischen Schnellwechsler	●
Ein zusätzlicher Hydraulikkreislauf	●

LAUFWERK

Laufrollenschutz	●
Tunnelabdeckung Laufwerk	●
LC-Laufwerk	●
600 mm Dreistegbodenplatten	●

FAHRERHAUS

Verstärkte, geräuschisolierte Kabine des Typs Safe SpaceCab™, mit Überdruck und vibrationsgedämpfter Kabinenlagerung sowie getönten Sicherheitsglasscheiben, großem Dachfenster mit Sonnenschutz, hochschiebbarer Frontscheibe mit Raststellung, herausnehmbarer unterer Scheibe, Scheibenwischer mit Intervallschaltung, Sonnenblende, Zigarettenanzünder und Aschenbecher, Gepäckbox, Bodenmatte	●
Beheizter, luftgefederter Fahrersitz mit Lordosenstütze, hoher Rückenlehne, einstellbaren Armlehnen und Automatik-Sicherheitsgurt	●
Klimaautomatik	●
12 V Stromversorgung	●
Getränkehalter und Dokumentenablage	●
Warmhalte- und Kühlbox	●
Radio	●
Regenschutz für Frontscheibe	●

WARTUNG

Automatische Entlüftung der Kraftstoffleitung	●
Zweifach-Trockenluftfilter mit automatischer Staubaustragung und Verschmutzungsanzeige auf der Bedienkonsole	●
KOMTRAX™ - Komatsu Wireless Monitoring System	●
Multifunktions-Farbmonitor, videokompatibel, mit elektronischem Kontrollsystem (EMMS) und Eco-Anzeige	●
Werkzeugsatz und Ersatzteile für die erste Wartung	●

ARBEITSAUSRÜSTUNG

Monoblockausleger	●
Stiel 2,9 m	●
Komatsu-Löffel	○
Komatsu-Hydraulikhämmer	○

BELEUCHTUNG

Arbeitsscheinwerfer: 4 auf Kabinendach (vorn), 1 am Ausleger, 1 am Gegengewicht (hinten), Rundumleuchte	●

SICHERHEITSAUSRÜSTUNG

Rückfahrkamerasystem	●
Elektrisches Warnhorn	●
Überlastwarneinrichtung	●
Tankdeckel und Maschinenabdeckungen abschließbar	●
Akustischer Fahralarm	●
Sicherheitsventile Ausleger	●
Große Handläufe, Rückspiegel	●
Batteriehauptschalter	●
ROPS gemäß ISO 12117-2:2008	●
Sicherheitsventil Stiel	●

FAHRANTRIEB UND BREMSEN

Hydrostatischer Fahrantrieb mit 3 automatischen Fahrstufen, planetenuntersetztem Endantrieb und hydraul. Fahr- und Feststellbremsen	●
PPC-Bedienhebel und -pedale für Fahrantrieb und Lenkung	●

SONSTIGE AUSRÜSTUNG

Gegengewicht	●
Fernschmierung für Schwenkwerk und Bolzen	●
Elektrische Betankungspumpe mit automatischer Abschaltung	●
Standardlackierung und Typenbezeichnung	●
Ersatzteilbuch und Betriebsanleitung	●

Weitere Ausrüstungen auf Anfrage

● Standardausrüstung
○ Sonderausrüstung

Ihr Komatsu-Partner:

Komatsu Europe International NV
Mechelsesteenweg 586
B-1800 VILVOORDE (BELGIUM)
Tel. +32-2-255 24 11
Fax +32-2-252 19 81
www.komatsu.eu

UGSS14402 03/2012

Materials and specifications are subject to change without notice.
KOMATSU is a trademark of Komatsu Ltd. Japan.

Angaben unverbindlich, Änderungen vorbehalten. Abbildungen können von der Standardausführung abweichen.
Die Standardausrüstung und Sonderausrüstung können regional unterschiedlich ausgeführt sein. Printed in Europe.